GUIDE D'UTILISATION

Dualys 3
Pebble 4

Pebble and Dualys User's Guide part number: KU09F Rev. C0
Evolis Card Printer © Juin 2007

Information sur le Copyright

Evolis Card Printer © juin 2007. Tous droits réservés.

Avis de droits d'auteur

L'utilisateur doit impérativement respecter les lois relatives aux droits d'auteur applicables dans son pays. Ce manuel ne doit pas être photocopié, traduit, reproduit ou transmis, en totalité ou en partie, pour quelque raison et par quelque moyen que ce soit, électronique ou mécanique, sans l'autorisation expresse et écrite de la société Evolis Card Printer. Toutes les informations contenues dans ce document peuvent être soumises à modifications sans notification antérieure. Evolis Card Printer ne peut être tenu responsable des éventuelles erreurs que comporte ce manuel, ni des dommages accidentels ou qui découlent de la divulgation ou de l'utilisation de ce manuel.

Marques

Pebble et Dualys sont des marques de Evolis Card Printer. Microsoft est une marque déposée nord-américaine de Microsoft Corporation. Windows est une marque de Microsoft Corporation. eMedia Card Designer est une marque de Mediasoft Technologies.

Symboles

Tout au long de ce manuel, différents symboles mettent en évidence des informations importantes :

Note
Informations renforçant ou complétant des points importants du texte principal.

Important
Informations essentielles pour exécuter une tâche ou soulignant l'importance d'informations spécifiques dans le texte.

Attention
Avertissement signalant que le non-respect de consignes ou de mesures spécifiques peut entraîner des blessures corporelles ou endommager le matériel.

Information Garantie

Pour toute information concernant les conditions de garantie Evolis, se référer à la notice de garantie livrée avec le matériel.

Autorisation de Renvoi de Matériel (RMA)

Pour toute réclamation sur le produit sous garantie ou hors garantie, vous devrez contacter un Revendeur Evolis. L'emballage, les frais d'envoi et l'assurance de l'imprimante du lieu d'utilisation au Revendeur Evolis seront à la charge de l'acheteur. Le Revendeur Evolis prendra en charge les frais d'envoi et l'assurance de l'imprimante de l'atelier de réparation à l'adresse de l'acheteur.
Aucun produit ne sera renvoyé à Evolis sans un numéro de RMA (Autorisation de Renvoi de Matériel). Pour obtenir un numéro de RMA, veuillez contacter votre Revendeur Evolis ou tout ERC (Evolis Repair Centre) agréé.
Pour tous les renvois de produits, votre Revendeur Evolis ou le ERC (Evolis Repair Centre) agréé peut vous demander de fournir une preuve d'achat.
Vous êtes responsable de tous dommages causés lors du renvoi du produit dans un emballage non approprié. Le cas échéant, Evolis Card Printer pourra refuser la réception des produits.
Pour toute information complémentaire concernant l'Autorisation de Renvoi de Matériel ou les conditions de garanties, se référer à la notice de garantie livrée avec le matériel.

Elimination des produits en fin de vie

Ce symbole indique que les déchets d'équipements électriques et électroniques (DEEE) doivent être éliminés séparément des déchets de ménages, de manière à promouvoir la réutilisation, le recyclage et les autres formes de récupération et à réduire la quantité de déchets enfouis. Les DEEE incluent les claviers, les piles et adaptateurs électriques. Au moment de jeter ces produits, contactez Evolis à info@evolis.com.

Merci d'avoir choisi une imprimante Evolis pour la personnalisation de vos badges et cartes

Intégrant les dernières technologies d'impression et d'encodage, les imprimantes Evolis Pebble et Dualys garantissent aux utilisateurs la meilleure performance et la plus haute qualité d'impression.

Utilisables en mode chargeur pour l'impression par lot, mais également en mode carte-à-carte dans le cadre d'applications 'guichet', les imprimantes Pebble et Dualys sont particulièrement polyvalentes pour répondre à tous vos besoins.

Elles sont particulièrement adaptées aux petites et moyennes séries, combinant leur simplicité d'utilisation à une grande richesse fonctionnelle : impression haute qualité, encodage magnétique, encodage de cartes à puce avec et sans contact.

Associée à l'imprimante, l'offre de consommables "Evolis Genuine Product" a été spécifiquement développée et optimisée afin de vous garantir la meilleure qualité d'impression

L'emploi de ces consommables augmente la durée de vie de vos badges et de votre imprimante Evolis.

Comme pour tous les produits Evolis, un soin particulier a été apporté à la rédaction de ce manuel. Si toutefois une erreur s'était glissée dans ces pages indépendamment de notre volonté, merci de nous la signaler en envoyant un e-mail à l'adresse info@evolis.com.

Evolis fera tout son possible pour corriger le problème et vous donner entière satisfaction.

Pebble 4

Dualys 3

sommaire

1 Installer l'imprimante Evolis

Technologie et bénéfices 06
Première approche 07
Installer votre imprimante 09
Vérifier les éléments livrés
Déverrouillage avant installation
Raccorder les câbles
Panneau de contrôle de l'imprimante 11
Stand by 11
Mise en place des rubans 12
Ruban monochrome ou couleur
Mise en place des cartes 13
Types de cartes
Mise en place dans le chargeur
Ajustement de l'épaisseur
Retrait des cartes personnalisées 15

2 Paramétrage

Pilote d'impression Windows 17
Installation du pilote d'impression
Propriétés du pilote
Configuration de l'impression des cartes dans une application bureautique

3 Messages d'erreur et diagnostic

Notification des messages 24
Témoin LED
Port Monitor
Interprétation des messages 25
Messages de statut
Messages d'alerte
Messages d'erreur
Aide au diagnostic 27
Imprimer et interpréter une carte de test
Identifier les versions des logiciels installés

sommaire

4 Entretien et maintenance

Entretien courant 28
Nettoyer le module de transport des cartes
Entretenir le rouleau de nettoyage
Nettoyer la tête d'impression
Maintenance 33
Remplacer le rouleau de nettoyage
Remplacer la tête d'impression
Mettre à jour le Firmware
Mettre à jour le pilote d'impression
Dépannage 37
Débloquer une carte dans l'unité d'impression
Améliorer la qualité d'impression
Assistance 40
Réseau de partenaires Evolis
Rechercher des informations sur www.evolis.com
Télécharger des mises à jour

5 Caractéristiques

Déclaration de conformité 41
Spécifications de l'imprimante 42
Options 43
Liste des consommables 'Evolis Genuine Product' 44
Encodage magnétique 45
Station de contact pour cartes à puce 47

1 Installer l'imprimante Evolis Pebble ou Dualys

L'objet de cette première partie est de vous aider pas à pas dans la découverte et la mise en œuvre de votre nouvelle imprimante. En prenant le temps de parcourir ces quelques pages, vous préciserez votre connaissance de Pebble/Dualys et de ses capacités, tout en optimisant le temps d'installation et de mise en œuvre du produit.

Technologie et bénéfices

Les imprimantes Evolis Pebble et Dualys s'adressent à tous les utilisateurs exigeant une parfaite qualité d'impression, une haute disponibilité ainsi que des performances haut de gamme.

Le cycle de personnalisation comprend différentes étapes, fonction de la nature de la carte : encodage magnétique, encodage carte à puce avec ou sans contact, impression monochrome ou couleur, simple ou double-face.

Les imprimantes Evolis bénéficient d'options d'encodage qui permettent de personnaliser tous les types de cartes présents sur le marché.

Très polyvalentes, les imprimantes peuvent être utilisées en mode production grâce à un chargeur de 100 cartes, ou bien en mode 'guichet', permettant alors l'insertion manuelle des cartes, les unes après les autres.

De plus, pour des applications spécifiques, Evolis reste à votre disposition afin d'étudier toute modification propre à satisfaire l'ensemble de vos besoins.

Les imprimantes Pebble et Dualys s'affirment ainsi comme les produits leader pour personnaliser l'ensemble de vos badges : carte professionnelle, badge d'identification, carte de visite, carte de membre, carte associative.

Elles sont également couramment utilisées dans des domaines plus spécialisés tels : cartes de fidélité, cartes de transport, cartes de paiement et cartes bancaire, cartes d'étudiant, badges sécurisés pour le contrôle d'accès.

Première approche Pebble4

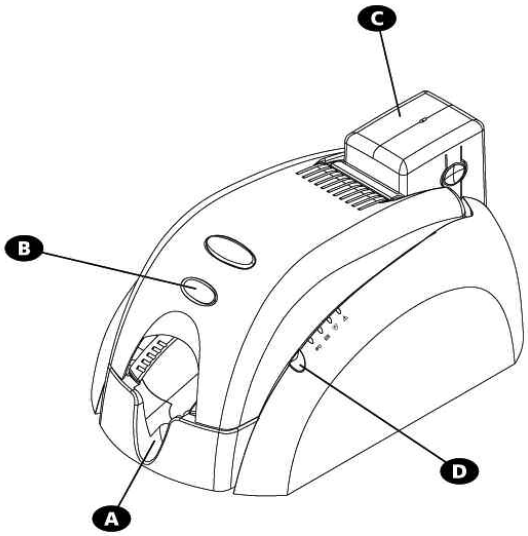

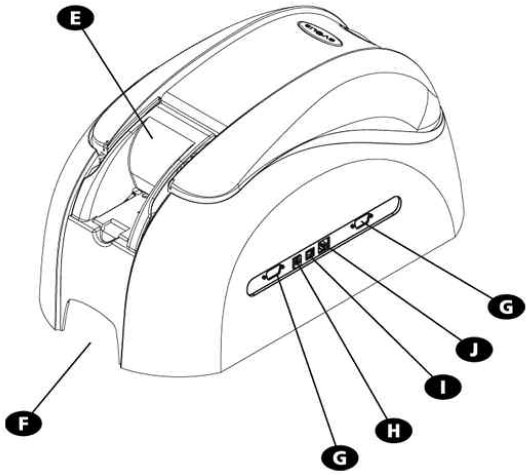

A Réceptacle	Collecte les cartes imprimées et/ou encodées
B Levier du couvercle	Permet l'ouverture et la fermeture du couvercle de l'imprimante
C Chargeur de cartes	Accueille les cartes destinées à être imprimées
D Panneau de contrôle	Indique l'activité en cours de l'imprimante
E Chargeur Carte à Carte (option)	Permet l'insertion des cartes une à une
F Poignée de transport	Permet de transporter l'imprimante.
G Connecteur DB-9 (option)	Permet de recevoir et d'envoyer des données "de" et "vers" l'imprimante ou de connecter un coupleur pour cartes à puce
H Connecteur électrique	Permet de connecter l'imprimante à sa source d'alimentation
I Connecteur USB (std)	Permet d'envoyer et de recevoir des données "de" et "vers" l'ordinateur.
J Connecteur Ethernet RJ45 (option)	Permet d'envoyer et de recevoir des données "de" et "vers" de(s) ordinateur(s) par un réseau Ethernet.
K Rouleau de nettoyage	Retire les éventuelles poussières avant l'impression de la carte
L Jauge épaisseur de carte	Permet l'ajustement de l'épaisseur de carte de 0,25 mm à 1 mm
M Tête d'impression thermique	Permet l'impression des cartes en 300 dpi
N Etiquette d'identification	Indique le modèle et le numéro de série de l'imprimante ainsi que son adresse Mac (nécessaire pour la connexion à un réseau Ethernet - TCP/IP)
O Antenne pour encodage de carte sans contact (RFID) (option)	Permet la personnalisation des cartes sans contact
P Encodeur magnétique (option)	Permet d'encoder les cartes avec pistes magnétiques 1, 2 et 3
Q Station de contacts pour carte à puce (option)	Permet la personnalisation des cartes à puce

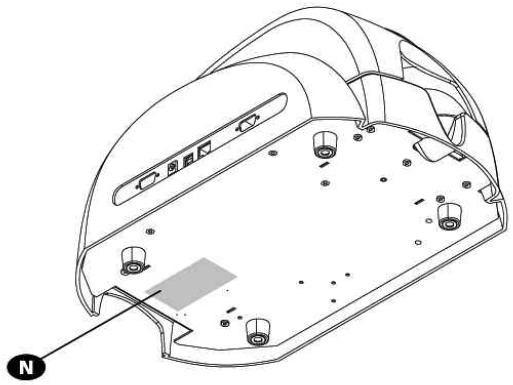

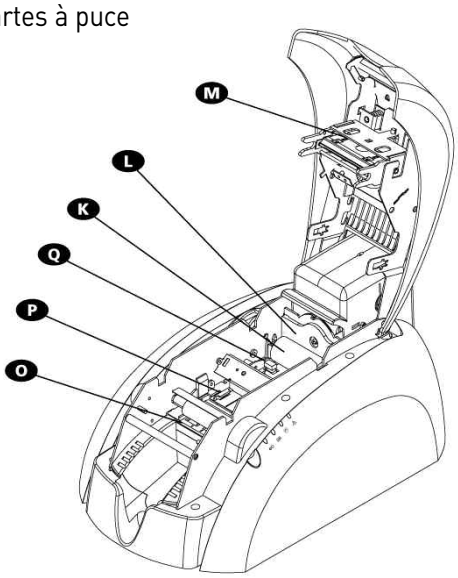

Première approche Dualys3

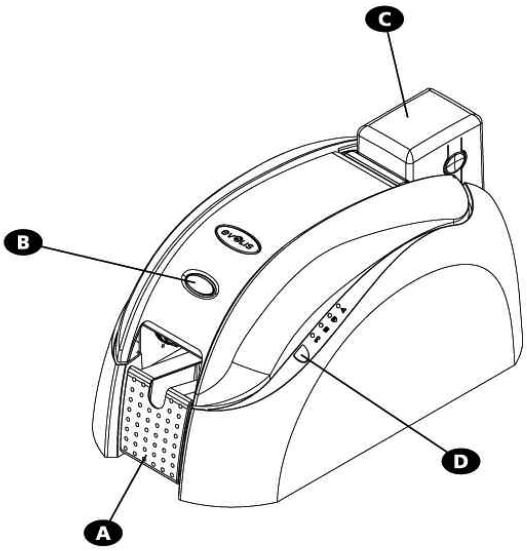

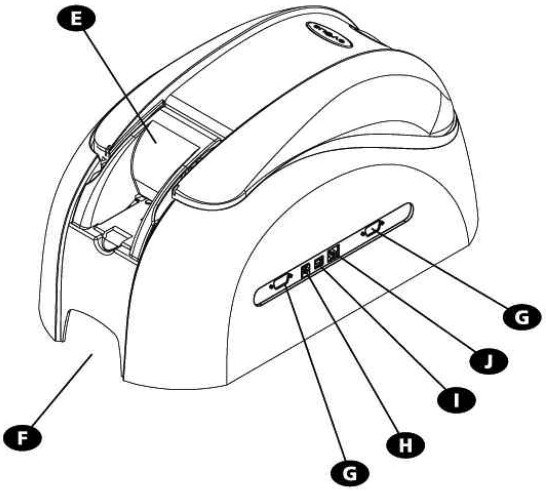

A	**Réceptacle**	Collecte les cartes imprimées et/ou encodées
B	**Levier du couvercle**	Permet l'ouverture et la fermeture du couvercle de l'imprimante
C	**Chargeur de cartes**	Accueille les cartes destinées à être imprimées.
D	**Panneau de contrôle**	Indique l'activité en cours de l'imprimante
E	**Chargeur carte à carte (option)**	Permet l'insertion des cartes une à une
F	**Poignée de transport**	Permet de transporter l'imprimante.
G	**Connecteur DB-9 (option)**	Permet d'envoyer et de recevoir des données "de" et "vers" l'imprimante ou de connecter un coupleur pour cartes à puce
H	**Connecteur électrique**	Permet de connecter l'imprimante à sa source d'alimentation
I	**Connecteur USB (std)**	Permet d'envoyer et de reveoir des données "de" et "vers" l'ordinateur.
J	**Connecteur Ethernet RJ45 (option)**	Permet d'envoyer et de recevoir des données "de" et "vers" de(s) ordinateur(s) par un réseau Ethernet.
K	**Station de retournement des cartes**	Retourne la carte à 180°
L	**Antenne pour encodage de carte sans contact (RFID) (option)**	Permet la personnalisation des cartes sans contact
M	**Rouleau de nettoyage**	Retire les éventuelles poussières avant l'impression de la carte
N	**Jauge épaisseur de carte**	Permet l'ajustement de l'épaisseur de carte de 0.25mm à 1mm
O	**Tête d'impression thermique**	Permet l'impression des cartes en 300dpi
P	**Etiquette d'identification**	Indique le modèle et le numéro de série de l'imprimante ainsi que son
Q	**Encodeur magnétique (option)**	Permet d'encoder les cartes avec pistes magnétiques 1, 2 et 3
R	**Station de contacts pour carte à puce (option)**	Permet la personnalisation des cartes à puces

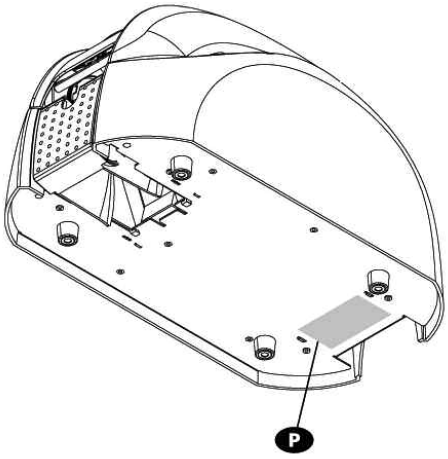

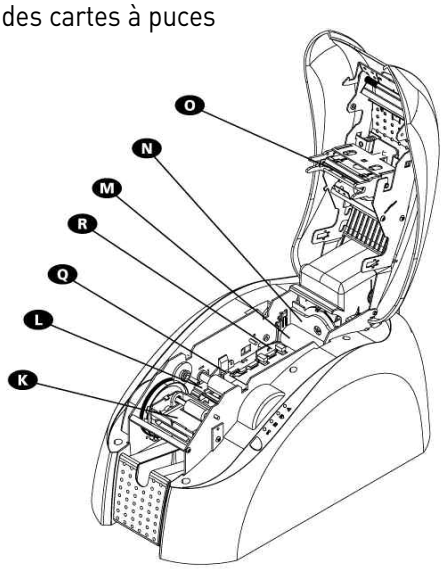

Installer votre imprimante

L'imprimante Evolis doit être placée dans un endroit sec, à l'abri de la poussière et des courants d'air, mais bien ventilé.
Soyez attentif à installer votre imprimante sur une surface plane et robuste capable de supporter un poids d'environ 5,9 kg pour Pebble et 7,4 kg pour Dualys.
Enfin, il est impératif de laisser un libre accès aux connecteurs et à la prise.

Vérifier les éléments livrés

L'imprimante Evolis est livrée avec un ensemble d'accessoires que nous vous invitons à découvrir. Veuillez noter que cette liste est susceptible de varier en fonction de la zone géographique dans laquelle vous vous trouvez.

L'imprimante est livrée dans un emballage d'origine spécialement conçu afin d'assurer l'acheminement du produit sans risque de dommage durant le transport.

En cas de dommage visible lors de la livraison, n'hésitez pas à effectuer toutes les démarches requises vis-à-vis du transporteur et contactez immédiatement votre revendeur Evolis qui vous apportera toute l'assistance nécessaire.

Evolis a porté une attention toute particulière à la qualité de cet emballage que nous vous invitons à conserver dans un local sec et propre.

Cet emballage sera exigé pour tout retour du matériel.
Durant la période de garantie constructeur, le retour hors emballage d'origine Evolis est susceptible de vous faire perdre le bénéfice de cette garantie !

Les éléments suivants sont fournis avec l'imprimante :

- Bloc d'alimentation VP ELECTRONIQUE ou SWITCHBOX type F10723-A ou VP ELECTRONIQUE Type EA 10723
- Câble secteur
- Câble USB (longueur 1,80 m) - référence A5017
- CD-Rom Driver & Documentations
- CD-Rom eMedia Card Designer, logiciel de conception et de personnalisation de badges intégrant la prise en charge d'une base de données source Excel
- Trousse de nettoyage
- Document Garantie Limitée Evolis (à consulter impérativement)

En cas d'absence d'un de ces éléments, veuillez contacter votre revendeur Evolis.

Utiliser uniquement l'alimentation fournie avec votre imprimante, marquée VP ELECTRONIQUE ou SWITCHBOX type F10723-A ou VP ELECTRONIQUE Type EA 10723

Déverrouillage avant installation

Avant l'installation de l'imprimante, veuillez procéder aux opérations suivantes :

Raccorder l'imprimante sur le secteur

Raccordement au réseau électrique

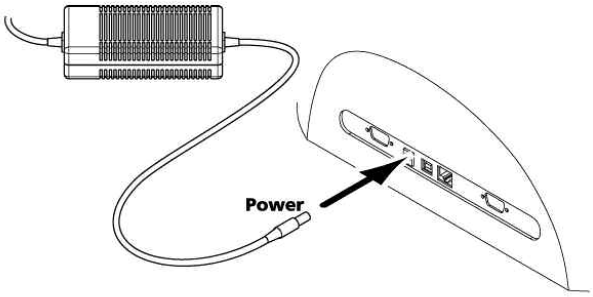

Toujours débrancher le câble d'alimentation du secteur avant toute intervention sur l'imprimante

1. Reliez le cordon d'alimentation à l'alimentation, puis brancher le connecteur du cordon d'alimentation sur l'imprimante.
2. Connectez ensuite l'extrémité du cordon d'alimentation à une fiche secteur raccordée à la terre.
3. L'imprimante est mise sous tension. Le voyant lumineux du panneau de contrôle s'allume et la tête d'impression effectue un mouvement de monte et baisse indiquant le bon fonctionnement mécanique de l'imprimante. Si le voyant ne s'allume pas, cela signifie que l'installation n'a pas été effectuée correctement ou, éventuellement, que le fonctionnement de l'imprimante est défectueux. Vérifiez l'installation.

Avant tout intervention de maintenance, veillez à toujours débranchez le câble d'alimentation. Pour votre sécurité, ces deux éléments doivent rester accessibles à tout instant afin de permettre une intervention d'urgence

Ce produit doit être raccordé à une installation électrique correctement protégée et équipée d'une terre.

Raccordement du câble USB

En n'aucun cas vous ne devez raccorder le câble de données (USB, Ethernet ou autre) avant d'avoir achevé l'installation du pilote d'impression.

Reportez-vous au chapitre 2.1 et suivez attentivement les instructions

Panneau de contrôle de l'imprimante

Un panneau de contrôle est disponible sur la partie supérieure de l'imprimante.
Quatre voyants lumineux sont associés à des symboles indiquant l'activité en cours de l'imprimante.
Ces voyants indiquent :

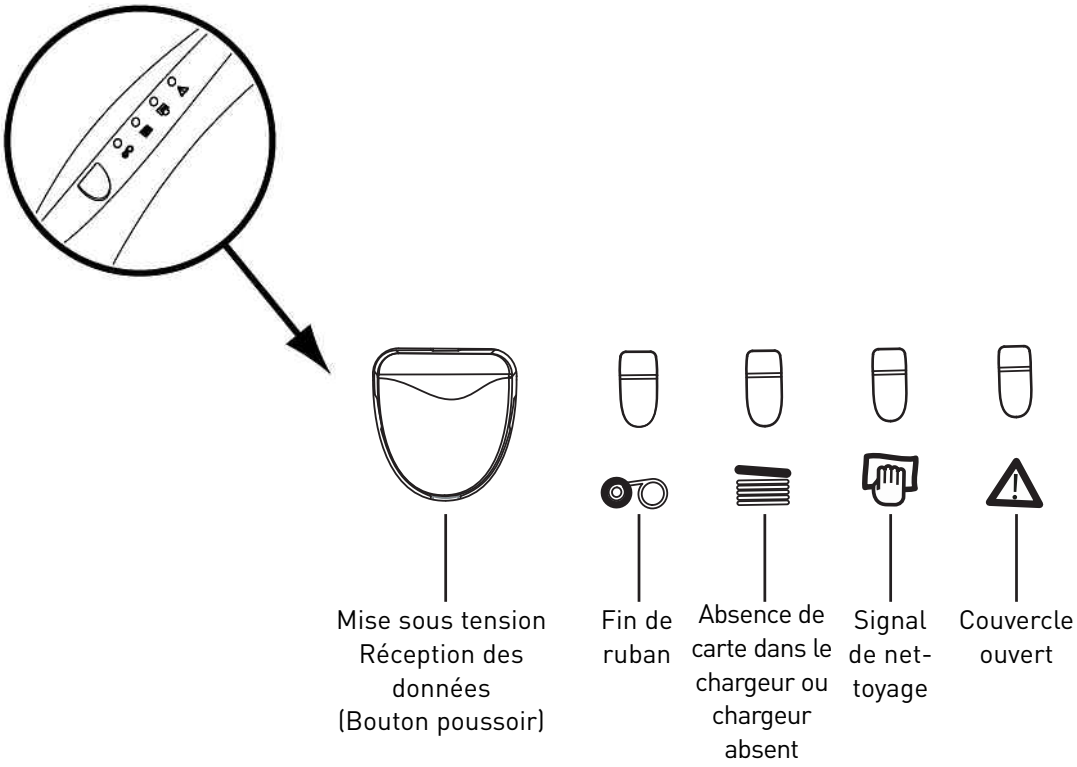

Référez-vous au chapitre 3 de ce manuel pour plus d'informations sur les interprétations des messages du panneau de contrôle.

Stand by

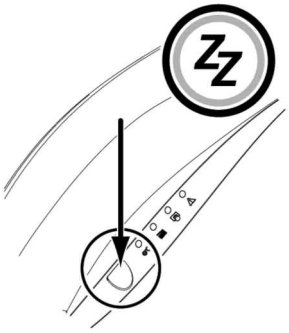

Les imprimantes Pebble et Dualys peuvent être mises en veille à tout moment en appuyant trois secondes sur le bouton poussoir, comme indiqué. Le voyant lumineux blanc du bouton poussoir s'éteint.

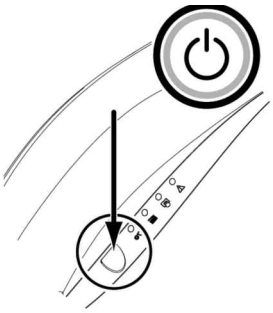

Pour réactiver l'imprimante, appuyez une seconde sur le bouton poussoir. Le voyant lumineux du bouton poussoir s'allume.

L'imprimante passe en mode veille automatiquement après 10 minutes d'inactivité.

Mise en place des rubans

Les imprimantes Evolis Pebble et Dualys acceptent 3 types de rubans :

- Rubans couleur destinés au module d'impression reconnaissables à leur mandrin équipé d'une roue dentée
- Rubans spéciaux tels que les rubans encre-grattable et hologramme
- Rubans monochromes disponibles dans différentes couleurs: noir, rouge, vert, bleu, blanc, or, argent

Les rubans d'origine Evolis ont été spécialement conçus pour vous garantir le fonctionnement optimum de votre équipement, sans aucun risque de l'endommager.
L'utilisation de rubans d'une autre origine qu'Evolis risque d'endommager gravement la tête d'impression et entraîne par conséquent l'interruption immédiate de la garantie du constructeur

Pour une qualité optimale d'impression, Evolis recommande un nettoyage de l'ensemble de l'équipement à chaque changement de ruban. Ceci est laissé à l'appréciation de l'utilisateur qui prendra toutefois garde à bien respecter les cycles de nettoyage obligatoires afin de conserver son matériel dans un parfait état de fonctionnement (consulter le chapitre Entretien courant).

Le respect de ces cycles de nettoyage conditionne la validité de la garantie du constructeur (cf document Garantie Limitée Evolis).

Ruban monochrome ou couleur

Pour mettre en place un ruban monochrome ou couleur dans la station d'impression, veuillez procéder comme suit :

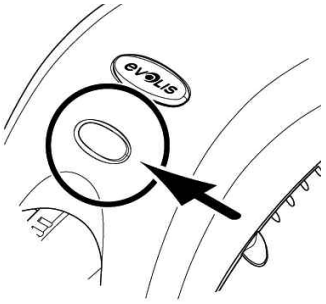

1. Ouvrez le couvercle de l'imprimante en appuyant sur le levier d'ouverture, puis faites le pivoter. Le cas échéant, enlever le ruban existant.

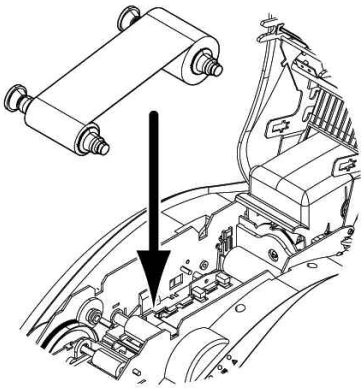

2. Installez le nouveau ruban en respectant la position indiquée sur le schéma :
• Roue dentée vers l'arrière de l'imprimante
• Partie comprenant le ruban neuf située côté droit (côté chargeur de cartes)

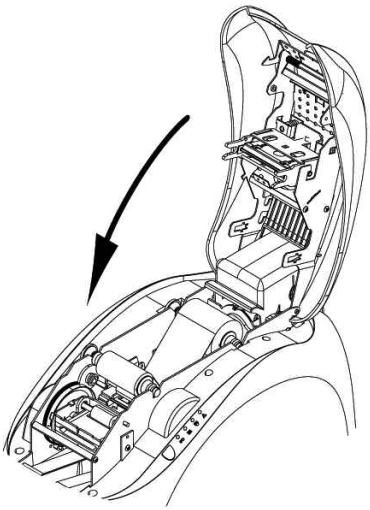

3. Fermez le capot

Le ruban se positionne automatiquement après verrouillage du couvercle

La mise en place des rubans d'impression doit s'accompagner d'un paramétrage adéquat du pilote d'impression. Veuillez vous référer aux chapitres ***Propriétés du Pilote*** *pour plus de détails.*

Mise en place des cartes

Types de cartes

Les imprimantes Pebble et Dualys acceptent les cartes PVC d'une épaisseur variant de 0,25mm à 1mm. Pour une qualité optimale, ces cartes doivent répondre à la norme ISO 7810.

Elles sont de plusieurs types :

- Cartes vierges
- Cartes à piste magnétique
- Cartes à puce contact
- Cartes à puce sans contact
- Cartes à puce et piste magnétique

Le bon placement des cartes à piste magnétique et des cartes à puce contact dans le chargeur doit être scrupuleusement respecté. Le non respect du sens d'insertion entraînerait le non fonctionnement de l'option d'encodage.

Mise en place dans le chargeur

La mise en place des cartes dans le chargeur s'effectue comme suit :

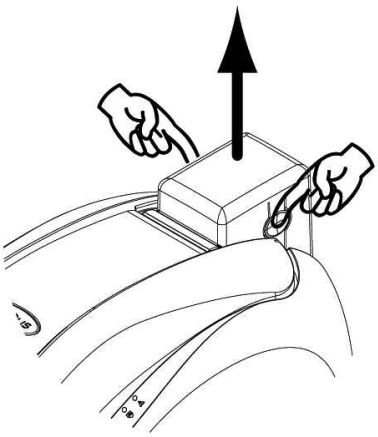

1. Ôtez le chargeur comme indiqué.

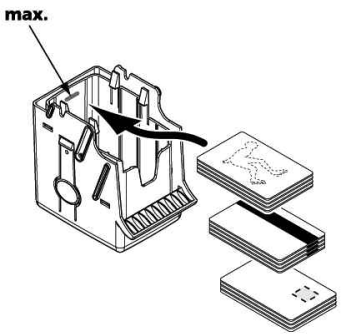

2. Insérez les cartes dans le chargeur comme indiqué, face imprimable vers le bas.

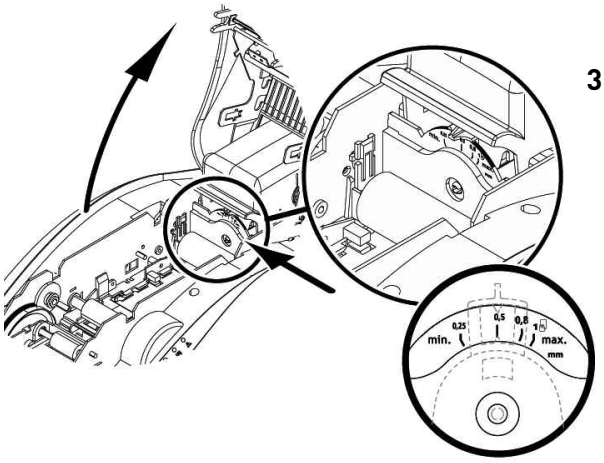

3. Ajustez le réglage de la jauge en fonction de l'épaisseur de vos cartes.

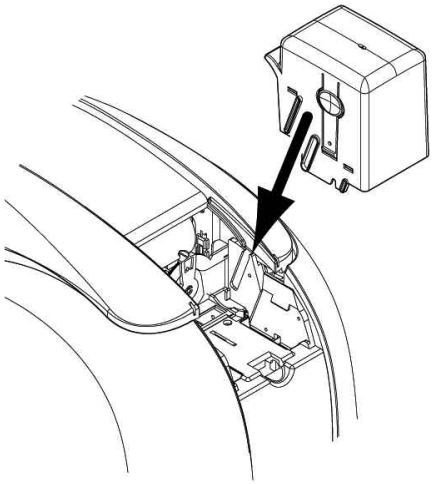

4. Remettez le chargeur en place dans l'imprimante jusqu'à obtention du "Clic".

Utilisez exclusivement les types de carte figurant dans la Liste des Consommables de ce manuel. Ne touchez pas la surface imprimable des cartes : la qualité d'impression en dépend N'utilisez pas de cartes endommagées, pliées ou présentant une texture en relief. Stockez toujours les cartes vierges dans un endroit propre et dénué de poussière

Ajustement de l'épaisseur

Les imprimantes Pebble et Dualys sont équipées d'un système de réglage manuel de l'épaisseur des cartes accessible soit par la cage du chargeur, soit par l'intérieur de la station d'impression lorsque le couvercle est ouvert.

Les imprimantes Pebble et Dualys acceptent les cartes d'une épaisseur de 0,25 mm à 1 mm. Le réglage usine de l'épaisseur des cartes est 0,76 mm.

Pour régler l'épaisseur des cartes par la cage du chargeur

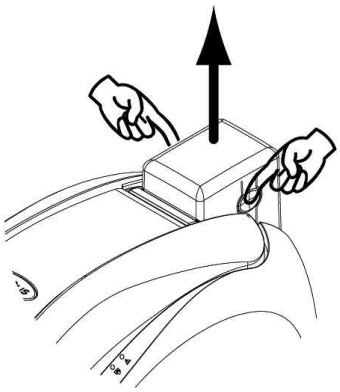

1. Retirez le chargeur de l'imprimante comme indiqué

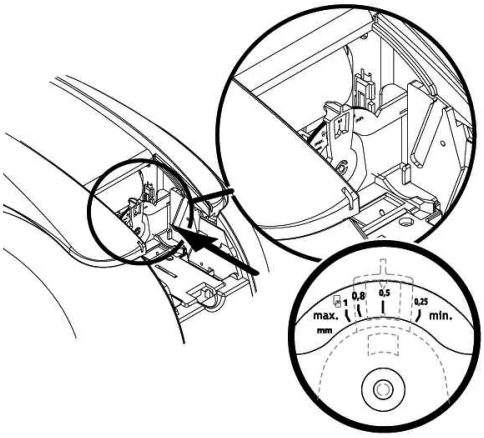

2. Ajustez l'épaisseur des cartes utilisées en bougeant la manette de droite à gauche sur l'épaisseur de carte souhaitée.

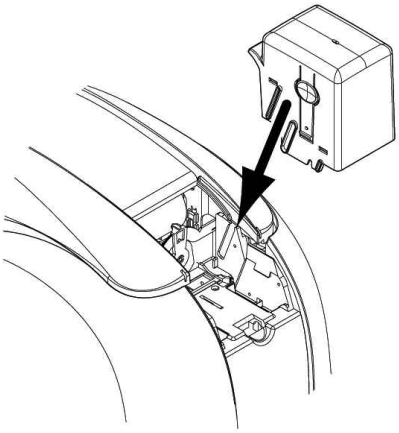

3. Replacez le chargeur dans l'imprimante. Puis, appuyez sur la partie supérieure du chargeur jusqu'à l'obtention du CLIC.

Pour régler l'épaisseur des cartes par l'intérieur de l'imprimante :

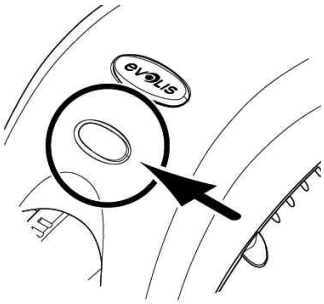

1. Ouvrez le couvercle de l'imprimante en appuyant sur le levier d'ouverture, puis faites le pivoter.

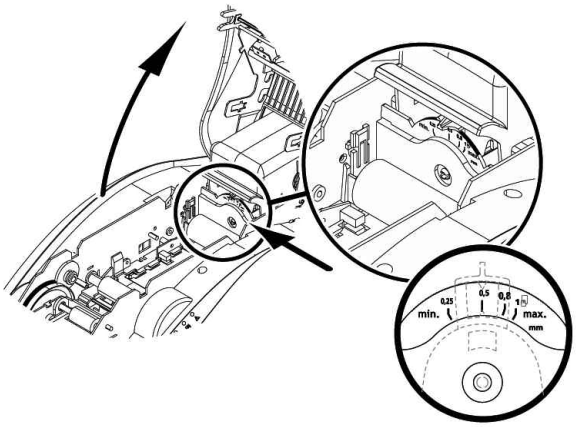

2. Le cas échéant, retirez le ruban présent dans l'imprimante. Puis, ajustez l'épaisseur des cartes utilisées en bougeant la manette de droite à gauche sur l'épaisseur de carte souhaitée.

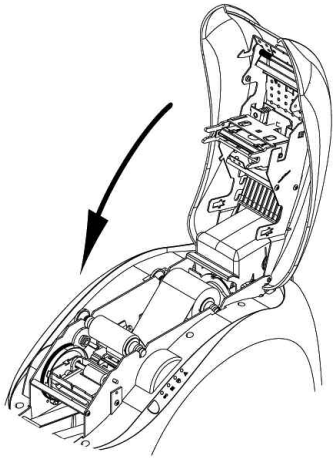

3. Réinstallez le ruban dans l'imprimante, puis fermez le capot.

Retrait des cartes personnalisées

Une fois le cycle de personnalisation effectué, la carte est délivrée dans le réceptacle situé sur la gauche de l'équipement. Ce réceptacle est destiné à recevoir les cartes imprimées et/ou encodées. L'imprimante est équipée d'un réceptacle d'une capacité de 50 cartes en 0,76 mm (Pebble) ou de 100 cartes en 0,76 mm (Dualys).

Repérer le réceptacle et le faire pivoter totalement. (Dualys seulement)

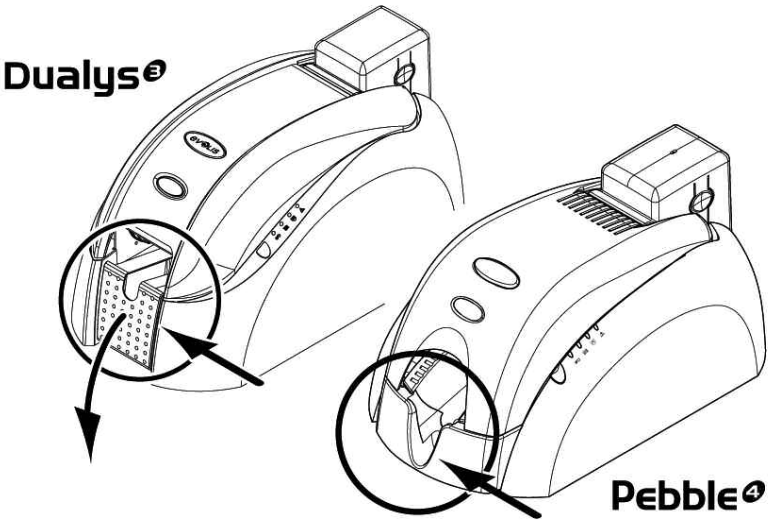

Dualys : le réceptacle doit être en position basse ; le faire pivoter jusqu'a l'obtention du "clic". La LED "Capot Ouvert" clignote tant que le réceptacle n'est pas vérouillé en position ouverte ou fermée.

Installation du chargeur manuel et chargement des cartes

Les imprimantes Pebble et Dualys peuvent être équipées en option d'un bac d'alimentation manuelle pour l'insertion de carte à l'unité.
L'option chargeur manuel doit être sélectionnée via les Propriétés du pilote de l'imprimante, dans l'onglet "Graphique".
Choisir "alimentation manuelle" dans le menu "le bac source est" et sélectionner le mode de réception désiré dans le menu correspondant.

Le bac d'alimentation manuelle s'installe de la façon suivante :

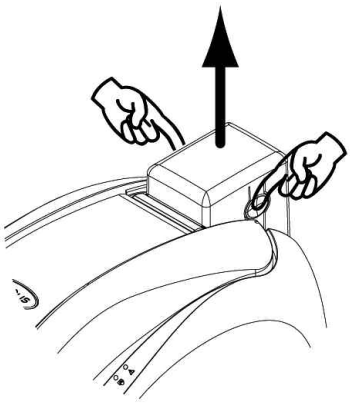

1. Retirez le chargeur de l'imprimante comme indiqué

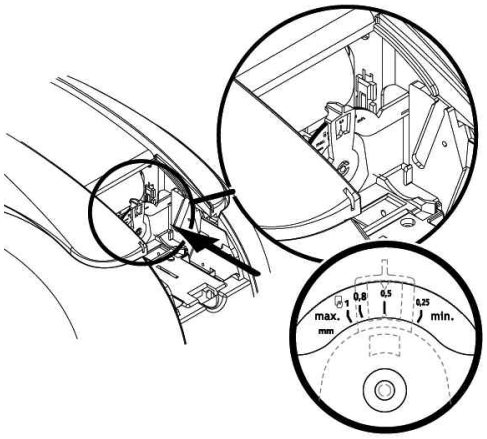

2. À l'aide du levier, ajustez l'épaisseur de carte sur la position MAX.

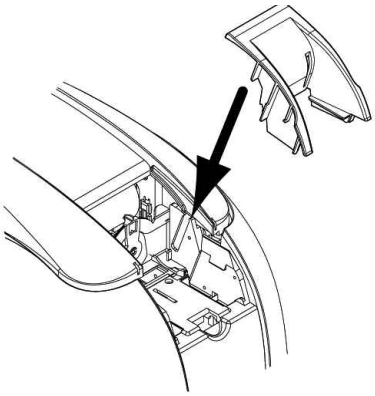

3. Placez le bac d'alimentation manuelle dans l'imprimante comme indiqué. Puis, appuyez sur la partie supérieure du chargeur jusqu'à obtention du CLIC.

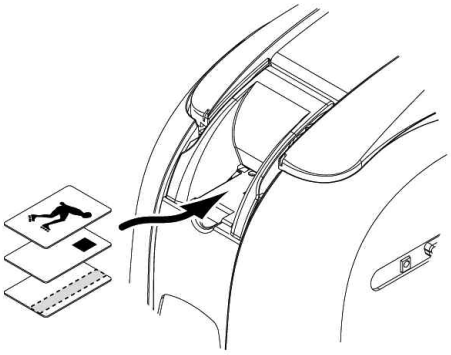

4. Insérez les cartes, comme indiqué.

Autres étapes de l'installation

L'installation matérielle de votre imprimante Evolis est maintenant terminée. Nous vous recommandons cependant de continuer à parcourir ce manuel. Il reste en effet quelques étapes à accomplir avant de rendre votre imprimante complètement opérationnelle :

- installation du driver
- nettoyage de l'imprimante

2 Paramétrage

La définition du paramétrage de l'imprimante et de son pilote est une étape très importante et nécessite une attention toute particulière. En effet, un film mal défini, ou des réglages inappropriés sont des facteurs influant négativement sur la qualité de personnalisation. Il est donc essentiel de procéder par étapes, en ne modifiant les paramètres qu'avec certitude. A chaque instant, Evolis vous donne la possibilité de revenir aux réglages 'usine' si les ajustements effectués ne donnent pas les résultats attendus.

Restez vigilant quant à la définition des paramètres personnalisés et n'hésitez pas à vous tourner vers votre revendeur Evolis pour obtenir les conseils et l'assistance nécessaires avant toute modification.

Pilote d'impression Windows

les imprimantes Evolis Pebble et Dualys fonctionnent sur les plates-formes Microsoft Windows XP, 2003 et Vista 32 et 64 bits.

Installation du pilote d'impression

Pour installer votre pilote d'impression, veuillez vous munir du CD-Rom 'Drivers & Documentations' livré avec votre imprimante Evolis.

Veuillez vous assurer que le câble de données est déconnecté avant de lancer cette procédure.

Le programme d'installation sélectionne automatiquement la version à installer en fonction de votre système d'exploitation.

Ce programme d'installation consiste en 8 étapes consécutives. Conformez-vous scrupuleusement aux directives pour réaliser l'installation du pilote d'impression. Il est impératif sur certaines versions de Windows de bénéficier des droits utilisateurs pour installer correctement le pilote d'impression.

Etape 1 : Débranchement des câbles de données

Etape 2 : Acceptation des conditions de garantie

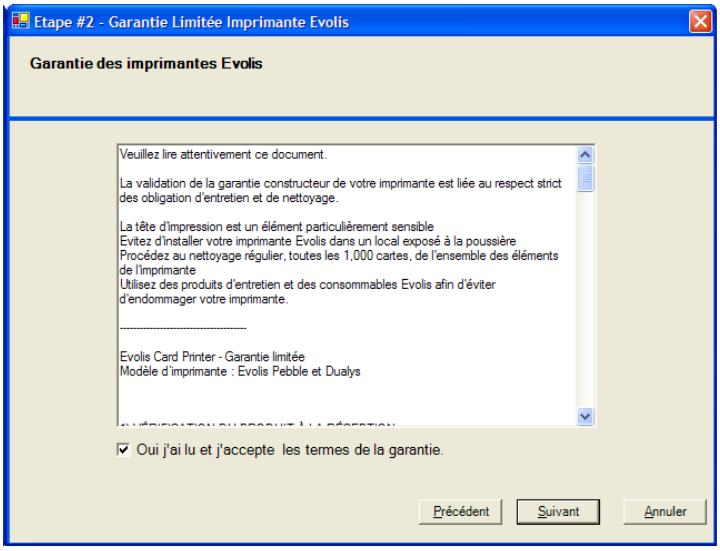

Remarque: cette fenêtre peut apparaître au cours de l'installation. Elle ne demande aucune action particulière et disparaîtra pendant l'installation.

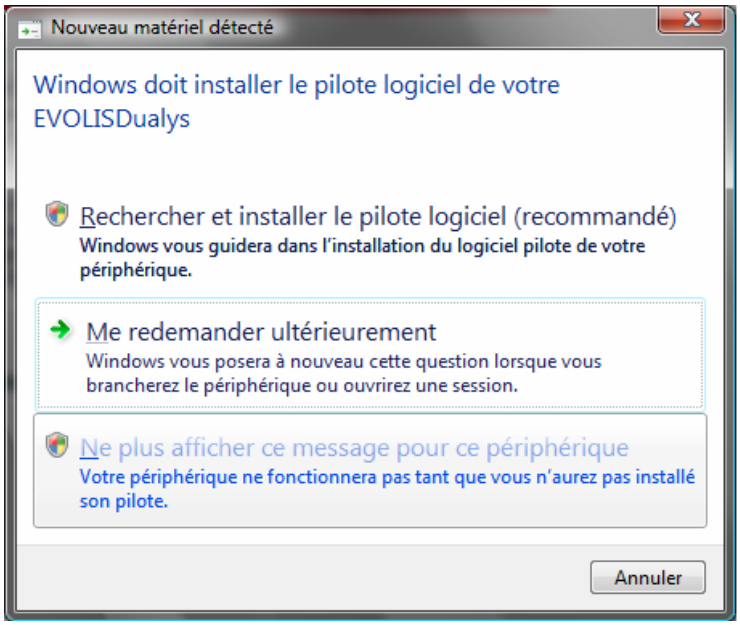

Etape 3 : Mode d'installation

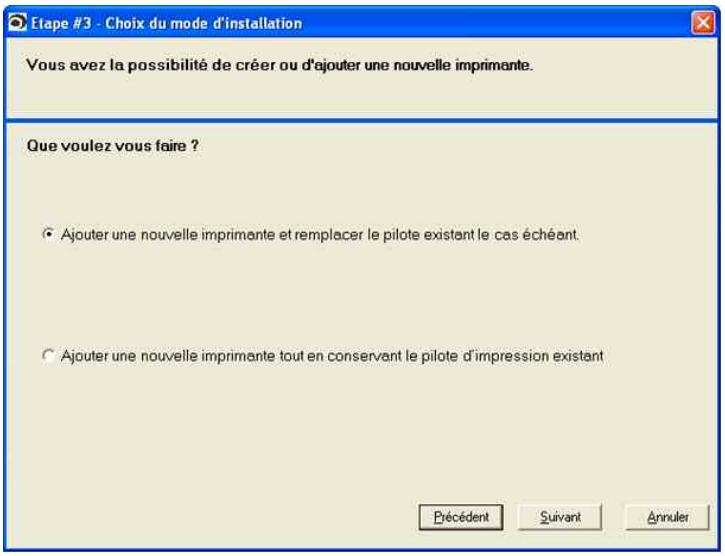

Etape 4 : Sélection du Port

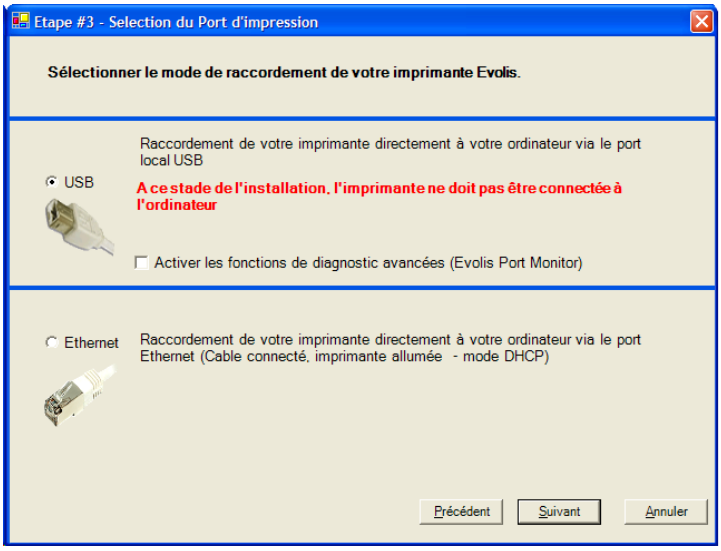

Dans le cas d'une installation via un port de type USB, vous avez l'opportunité d'activer une application nommée Port Monitor, permettant à l'imprimante de notifier, sur l'écran du PC, l'ensemble des messages d'erreur survenant durant l'exploitation.

Etape 5 : Détection du Port

Lorsque l'application a détecté le port sur lequel est connectée l'imprimante, vous pouvez poursuivre l'installation.

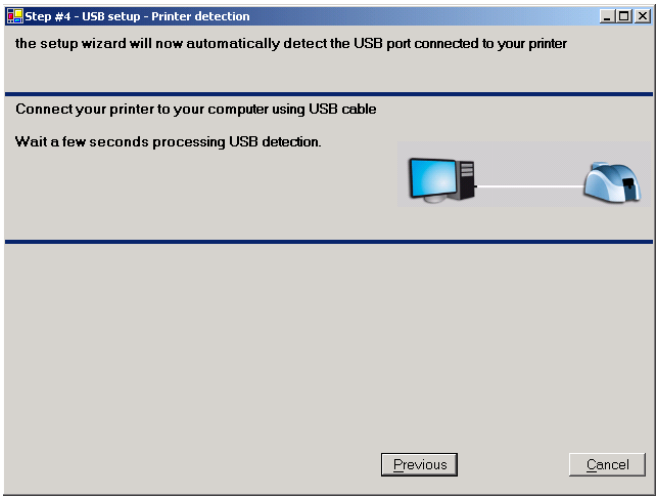

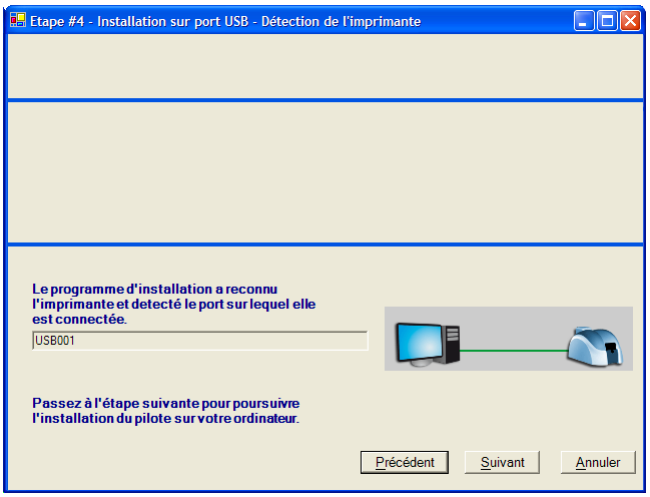

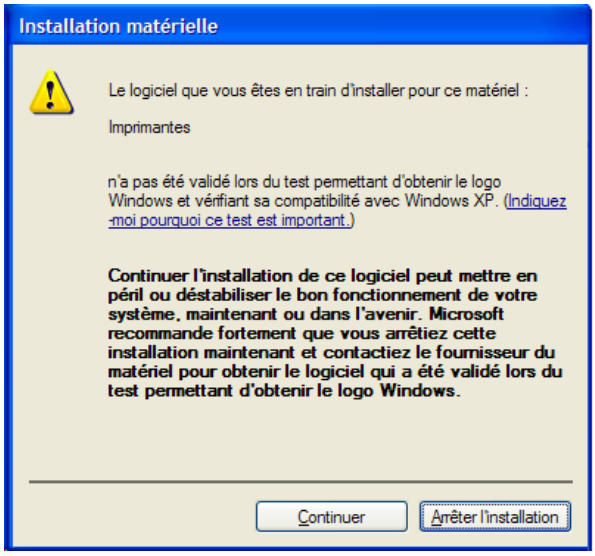

L'un des messages suivants peut apparaître pendant l'installation, cliquez sur “continuer” ou “installer ce pilote quand même”.

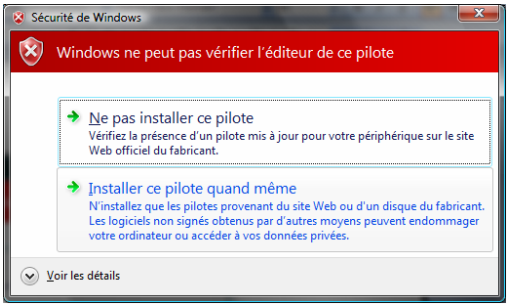

Etape 6 : Définition du nom du pilote

Dans cette étape, vous avez la possibilité de définir un nom personnalisé pour votre imprimante.

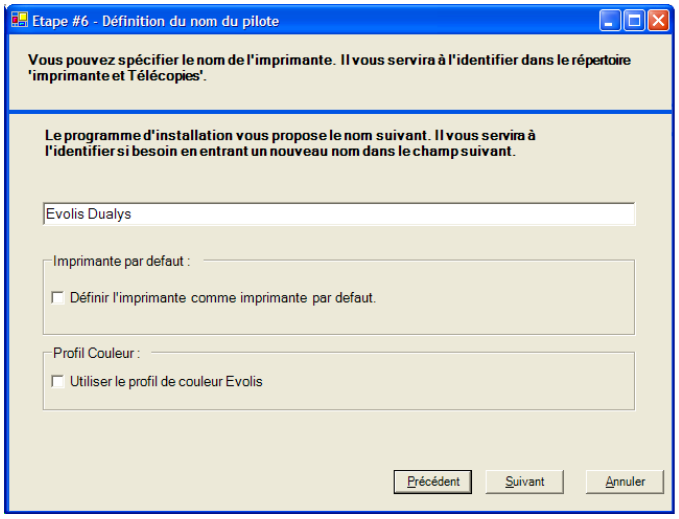

Vous pouvez également confirmer si vous souhaitez définir cette imprimante par défaut.

Puis vous pouvez choisir d'utiliser le profil de couleur Evolis. Ce profil de couleurs peut, dans certains cas, vous permettre d'obtenir à l'impression un rendu de couleurs plus proche de la vision sur votre écran.

Etape 7 : Installation du pilote et fin de la procédure

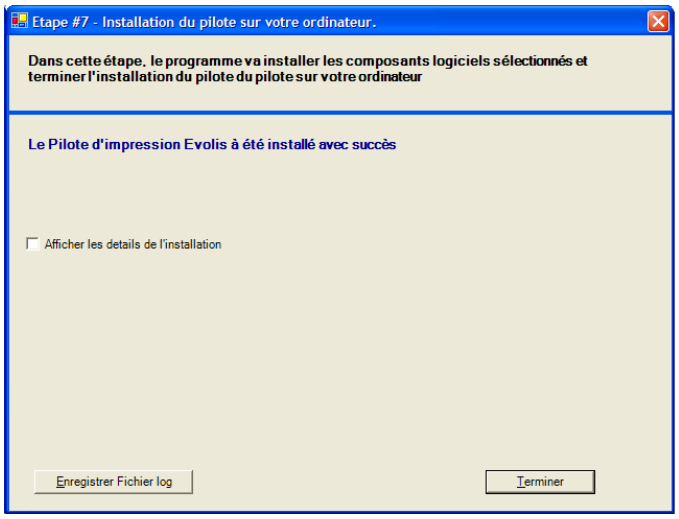

L'installation se termine, imprimez une carte de test afin de vérifier le bon fonctionnement de l'ensemble.

Une fois l'étape 7 terminée, votre imprimante Evolis est prête à l'emploi. Pour une installation via le Port Ethernet TCP/IP, veuillez télécharger le manuel additionnel dénommé Pebble-Dualys - Guide Utilisateur - Installation Ethernet à partir du site internet : www.evolis.com/en/supservices/download_UGQO.asp

Sélectionnez **Pebble ou Dualys**, puis **Ethernet instal.** ainsi que la **langue** requise et appuyez sur le bouton **download**.

Propriétés du pilote

Avant d'utiliser votre imprimante, il est impératif de déterminer vos paramètres personnalisés :

- Type de ruban pour l'impression des cartes
- Réglage des paramètres par défaut
- Ajustement des paramètres d'encodage

Vous trouverez des informations plus détaillées sur les rubans et les films Evolis dans la partie Liste des consommables 'Evolis Genuine Product'.

D'une manière générale, il est recommandé de conserver les paramètres par défaut déterminés par le pilote d'impression.
La modification de ces paramètres par un utilisateur non averti risquerait d'entraîner une personnalisation de faible qualité ainsi qu'une détérioration de l'équipement.

Soyez donc vigilant et contactez votre revendeur Evolis qui vous guidera dans l'ajustement de ces paramètres le cas échéant.

Ces paramètres d'impression sont accessibles :

- A partir du bouton **Démarrer** situé en bas à gauche dans la barre de tâches Windows, sélectionnez **Imprimantes et télécopieurs**
- Sélectionnez votre imprimante par un clic gauche avec la souris, par exemple **Evolis Dualys**
- Cliquez de nouveau mais avec la touche droite de votre souris afin de faire apparaître un menu, et choisissez **Propriétés**

Un premier écran de paramétrage des propriétés de l'équipement apparaît alors.

*Les principaux onglets permettant la définition des paramètres sont "**Graphique**" et "**Utilitaires**".*

Onglet 'Graphique'

- Choix du mode d'impression et des rubans associés
- Paramètre Recto-Verso
- Ajustement des paramètres ruban : couleur, panneau noir, options du panneau de vernis *(dépend du ruban d'impression sélectionné)*

Dualys

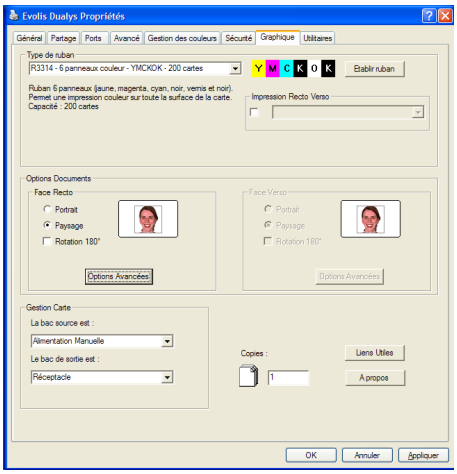

Pebble

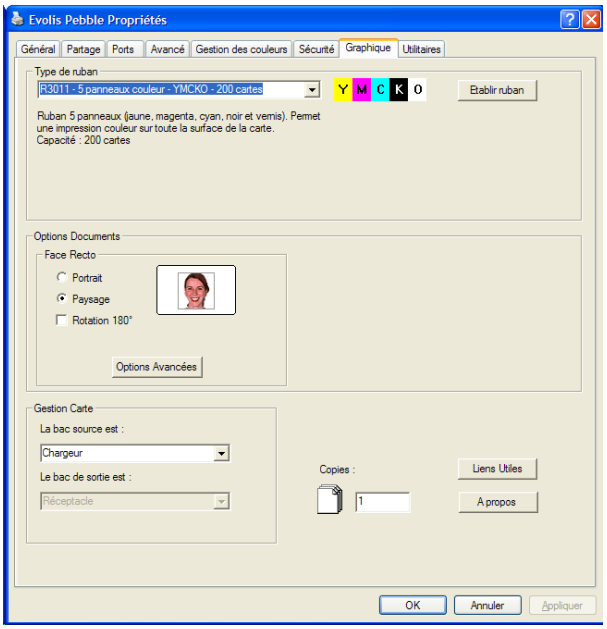

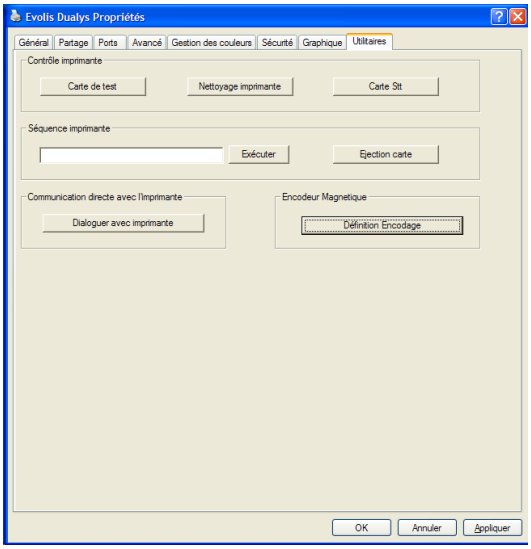

Onglet 'Utilitaires'

- Paramétrage et test des options d'encodage magnétique.
- Outils de test et diagnostic

Aide en ligne

Un fichier d'aide vous guide dans l'utilisation de chacun des paramètres du gestionnaire d'impression, en fonction des divers modes et critères d'impression retenus. Afin de vous familiariser avec ces divers paramètres, nous vous recommandons de consulter cette aide avant toute modification.

Imprimer une carte de test (onglet Utilitaires)

Nous vous recommandons d'imprimer une **Carte Test** lors de la première utilisation et de **la conserver**.

Cette carte enregistre des informations qui pourront vous être demandées si vous appelez le service après-vente.

Imprimante par défaut

En fonction de votre application, il peut être important de définir votre imprimante Evolis comme périphérique d'impression par défaut.

Attention, dans ce cas, toutes vos impressions (pas uniquement cartes mais également bureautique) seront dirigées vers l'imprimante Evolis.

Pour définir votre imprimante par défaut, veuillez procéder comme suit :

A partir du bouton **Démarrer** situé en bas à gauche dans la barre de tâches Windows, sélectionnez **Imprimantes et télécopieurs**

Sélectionnez votre imprimante par un clic gauche avec la souris, par exemple **Evolis Dualys**

Cliquez de nouveau mais avec la touche droite de votre souris afin de faire apparaître un menu, et choisissez **Définir comme imprimante par défaut**

Autres onglets → Onglet **'Général'**

Fenêtre d'information Windows permettant d'imprimer une page test afin de contrôler la communication entre l'ordinateur et l'imprimante.

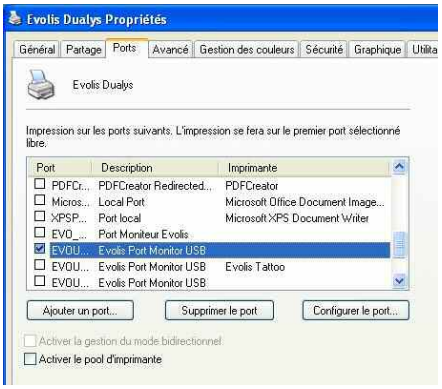

→ Onglet **'Ports'**

Permet la visualisation directement à l'écran de votre PC du statut de l'imprimante grâce à une fenêtre qui apparaît. Pour activer cette fonction :

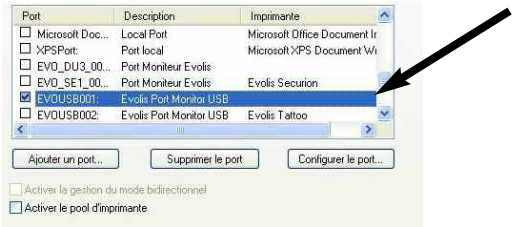

- Vérifier le port USB sur lequel est branché l'imprimante (ex : USB 001)
- Sélectionner ensuite le port monitor USB correspondant (ex : EVOUSB001)

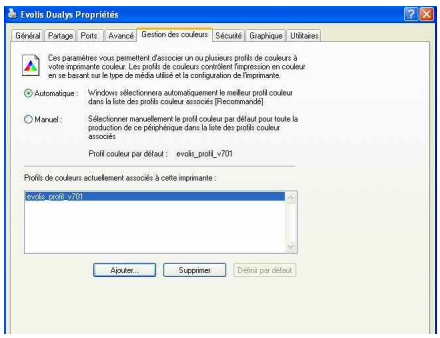

→ Onglet **"Gestion des couleurs"**

Active un filtre de couleurs permettant le plus souvent de se rapprocher des couleurs affichées à l'écran.

Pour activer cette fonction :

- Ajouter un profil de couleurs
  Sélectionner Automatique
  Cliquer sur ajouter et sélectionner le profil de couleur "evolis_profil_v701" puis appliquer.

→ Onglets **'Sécurité'**, **'Partage'**, **'Avancé'**

Paramètres Windows et Réseau réservés à l'administrateur système de votre réseau informatique. Ne pas modifier sans son accord préalable.

Configuration de l'impression de cartes dans une application bureautique

Un grand nombre d'applications Windows autorisent l'impression d'un document (par exemple les outils de la suite bureautique Microsoft : MS-Word, MS-Access, MS-Excel, MS-Power Point)

Afin de vous familiariser avec la mise en page d'une carte et le paramétrage de son format et de l'impression, nous vous proposons l'exemple suivant.

Sous Microsoft® Word

Après avoir préalablement établie l'imprimante Evolis Dualys par défaut :

- Lancez l'application MS-Word
- Cliquez sur **Fichier** dans la barre de menus, puis cliquez sur **Mise en page**
- L'onglet **Papier** propose **Format du papier**, sélectionnez le type **'Carte CR80 Evolis'**
- Dans l'onglet **Marges**, positionnez toutes les marges a '**0**', puis dans la rubrique **Orientation**, sélectionnez le mode **Paysage.**
- Fermez la fenêtre en cliquant sur **OK**

Votre fenêtre Word doit maintenant se présenter ainsi :

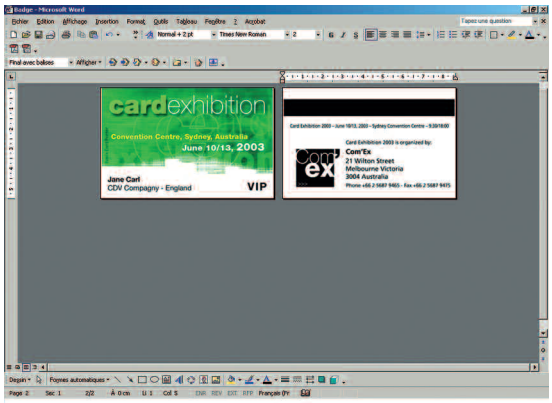

Vous êtes prêt à personnaliser votre carte en introduisant les divers éléments de composition :

- Logo et Illustration
- Photo d'identité
- Textes constants et variables
- Code à barres, etc.

Exemple :

Veuillez noter que cet exemple ne prétend pas initier l'opérateur au fonctionnement de l'application MS-Word. Il n'a pour but que d'établir une relation entre le graphisme d'une carte et les paramètres du pilote de l'imprimante Evolis nécessaires à son impression.

Paramètrage du pilote d'impression Evolis Dualys à partir de MS-Word

- Cliquez sur **Fichier** dans la barre de menus, puis cliquez sur **Imprimer**
- La boîte de dialogue vous indique que l'imprimante Evolis est sélectionnée. Cliquez alors sur **Propriétés**. La boîte de dialogue du pilote Evolis Dualys apparaît.

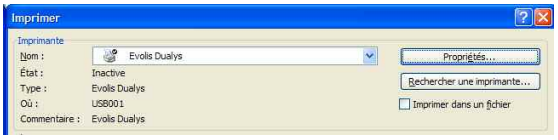

Les paramètres d'impression pour cet exemple graphique sont :

→ Onglet 'Caractéristiques'

- Orientation - Face recto : paysage
- Orientation - Face verso : paysage
- Nombre de copies 1

→ Onglet 'Graphique'

- Type de ruban : Ruban couleur 6 panneaux (YMCKOK)
- Impression Recto/Verso

Cliquez sur **Appliquer** si vous modifiez un paramètre, puis sur **OK** pour refermer successivement chaque boîte de dialogue.

De retour à la fenêtre principale (impression MS-Word), cliquez sur **OK** pour lancer l'impression.

3 Messages d'erreur et diagnostic

Bien que les imprimantes Evolis Dualys et Pebble aient été conçues pour fonctionner de manière autonome, limitant au minimum vos interventions, il peut toutefois s'avérer utile de prendre connaissance des principaux messages d'alerte.

Notification des messages

Port Monitor

Le Port Monitor est un composant logiciel qui vous assiste dans la supervision de votre imprimante Evolis au quotidien. Installé sur votre ordinateur, il vous permet de visualiser l'activité de votre imprimante Evolis à partir de votre poste de travail. Pas besoin de vous déplacer, le Port Monitor vous avertira dès qu'un message important sera notifié par l'imprimante.

Pour plus d'information sur cette fonctionnalité, consultez le site www.evolis.com et téléchargez la documentation relative à l'installation, le paramétrage et l'exploitation.

Description du panneau de contrôle de l'imprimante

Le panneau de contrôle est constitué d'un bouton poussoir et de 4 voyants lumineux (LED)

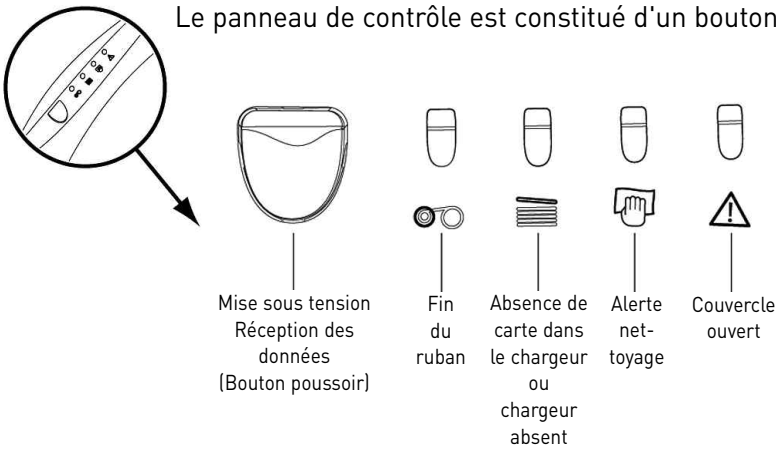

Les voyants lumineux du panneau de contrôle sont représentés dans un des états suivants :

ETEINT **ALLUMÉ** **CLIGNOTANT**

Le bouton poussoir ramène le panneau de contrôle à son état d'origine après traitement des cas suivants :

- ABSCENCE DE CARTE ou PROBLEME INTERNE IMPRIMANTE
- ERREUR ENCODAGE MAGNETIQUE
- EJECTION DE CARTE

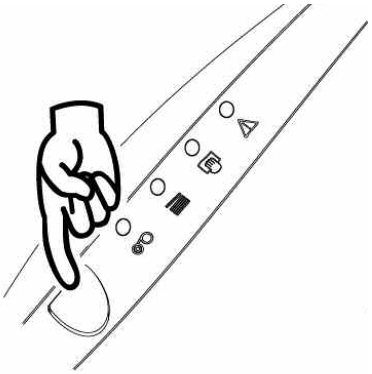

Le bouton poussoir permet également :

- La mise en veille de l'imprimante
- L'impression d'une carte test
- Le lancement d'un cycle de nettoyage

Interprétation des messages

Ces messages indiquent l'état de l'imprimante en cours de traitement.

Etat des LED's	Interprétation	Solution ou explication
	IMPRIMANTE PRÊTE	L'imprimante est prête à recevoir des données
	TRAITEMENT DES DONNÉES	L'imprimante reçoit des données en provenance d'une ou plusieurs des ses interfaces
	FIN DE RUBAN	■ Il n'y pas de ruban dans l'imprimante ■ Le ruban est terminé ■ Le ruban a été mal installé dans l'imprimante ■ Le ruban est coupé *Vérifiez l'état du ruban dans l'imprimante. Si vous avez une impression en cours, celle-ci recommence avec une nouvelle carte.*
	ABSENCE DE CARTE OU CHARGEUR ABSENT	■ Il n'y a pas de carte dans le chargeur ■ L'épaisseur des cartes n'est pas correctement ajustée ■ Les cartes sont bombées ■ Les cartes sont collées entre elles ■ Le chargeur n'est pas présent dans l'imprimante ou est mal inséré *Vérifiez l'état des cartes dans le chargeur ou vérifier que le chargeur est présent dans l'imprimante et correctement inséré.* *Puis, appuyez une seconde sur le bouton poussoir.L'impression recommence.*
	ATTENTE D'INSERTION D'UNE CARTE	■ L'imprimante attend l'insertion d'une carte *L'imprimante est équipée de l'option Bac d'alimentation manuelle : insérez une carte dans l'imprimante. Reportez-vous au chapitre 1 "Installer l'imprimante Evolis"*
	NETTOYAGE (APRES 1000 INSERTIONS)	■ L'imprimante requiert un nettoyage *Reportez-vous au chapitre 4 "Entretien et Maintenance"*
	NETTOYAGE (APRES 1200 INSERTIONS)	■ L'imprimante requiert un nettoyage immédiat *Reportez-vous au chapitre 4 "Entretien et Maintenance"*

Etat des LED's	Interprétation	Solution ou explication
	CAPOT IMPRIMANTE OUVERT	■ Le capot de l'imprimante est ouvert *Fermez le couvercle de l'imprimante. L'activité en cours reprend.*
	POSITIONNEMENT RÉCEPTACLE	■ Le réceptacle est en position intermédiaire entre ouverture et fermeture *Fermez ou ouvrez le réceptacle. L'activité en cours reprend.*
	PROBLÈME MÉCANIQUE	■ Il y a un bourrage de carte ■ Une pièce mécanique est défectueuse dans l'imprimante. *Appuyez une seconde sur le bouton poussoir. Si le problème persiste, appelez votre revendeur Evolis pour assistance.*
	ERREUR ENCODAGE MAGNÉTIQUE	■ L'orientation de la piste magnétique dans le chargeur n'est pas correcte ■ Le type d'encodage n'est pas paramétré correctement (HICO ou LOCO). *Reportez-vous au chapitre 5 de ce manuel pour plus d'information.* ■ Les données encodées ne sont pas conformes aux normes ISO 7811 ou non conformes aux paramètres prédéfinis dans les propriétés du pilote d'impression. *Reportez-vous au chapitre 5 de ce manuel pour plus d'information.* *Appuyez une seconde sur le bouton poussoir. L'imprimante recommence le cycle d'encodage magnétique avec une nouvelle carte. Si le problème persiste, appelez votre revendeur Evolis pour assistance.*
	MODE DE REFROIDISSEMENT	■ Le système de refroidissement de la tête d'impression est activé. *L'imprimante s'arrête de fonctionner pendant quelques secondes. Dès que la tête d'impression a atteint la température normale de fonctionnement, l'activité reprend.*

Aide au diagnostic

Dans ce chapitre, vous trouverez l'ensemble des informations requises afin d'exécuter quelques manipulations simples qui pourront vous être demandées par votre revendeur Evolis pour vous assister le plus efficacement possible.

Imprimer et interpréter une carte de test

L'impression d'une carte de test permet de recueillir certaines informations techniques propres à votre imprimante et de valider le bon fonctionnement de cette dernière.
Nous vous conseillons de l'imprimer dès la mise en service de votre imprimante et de la conserver à disposition. Elle pourra vous être réclamée par votre revendeur.

Imprimer une carte de test :

1. Attendre que tous les travaux d'impression soient achevés
2 S'assurer qu'un ruban et une carte sont présents dans l'imprimante.
3. Appuyer trois secondes sur le bouton poussoir. Tous les voyants s'éteignent.
4. Appuyez à nouveau sur le bouton poussoir en maintenant la pression.
5. Le voyant du bouton poussoir s'allume.
6. Relâcher le bouton poussoir dès que le voyant clignote.
7. L'impression de la carte de test s'effectue en quelques secondes (en couleur si l'imprimante est équipée d'un ruban couleur ou en monochrome si elle est équipée d'un ruban monochrome).
8. La carte imprimée est éjectée dans le réceptacle.

Interpréter une carte de test :

L'impression de la carte de test fournit les informations suivantes

- Une impression correcte.
- Le bon positionnement du ruban dans l'imprimante.
- Le modèle de l'imprimante.
- Le numéro de série de l'imprimante.
- Le numéro de série de la tête d'impression.
- La version de Firmware installée sur l'imprimante.

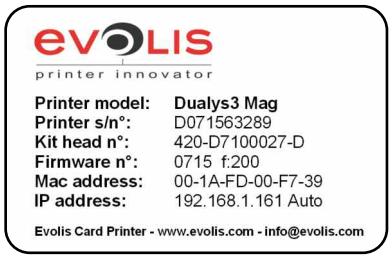

Recto de la carte

Verso de la carte

Identifier les versions des logiciels installés

Comme indiqué précédemment, vous pouvez identifier simplement la version du logiciel embarqué dans votre imprimante grâce à la carte de test (Firmware n°)

Vous pouvez également identifier la version du pilote d'impression installé de la façon suivante :

- Entrez dans les propriétés du pilote (sur le logo du pilote imprimante, clic droit et choisir **Propriétés**)
- Onglet **Graphique**
- Bouton **A propos**

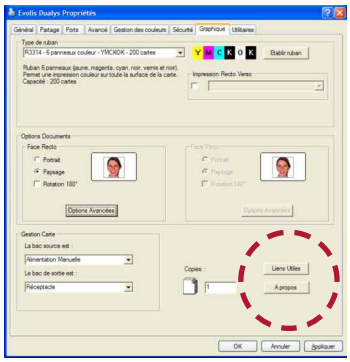

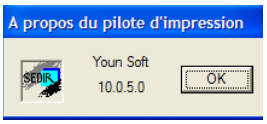

4 Entretien et maintenance

Dans ce chapitre, nous vous proposons de découvrir les opérations courantes d'entretien de votre imprimante Evolis qui vous permettront de garantir le très haut niveau de qualité de personnalisation de vos cartes plastiques.

Conservez la validité de votre Garantie !

La garantie du constructeur est soumise au strict respect des consignes d'entretien courant, et notamment au respect de la fréquence des cycles de nettoyage de l'équipement.

Le non-respect des procédures décrites dans ce chapitre entraîne l'annulation de la garantie de votre imprimante et de sa tête d'impression.
La société Evolis décline toute responsabilité si l'imprimante est utilisée dans des conditions d'entretien non-agréées.

Entretien courant

Evolis met à votre disposition les articles d'entretien suivants disponibles sous la référence article **A5011 - Trousse de nettoyage UltraClean :**

- 5 cartes de nettoyage pré-imprégnées d'alcool isopropylique à 99%
- 5 cotons-tiges à base d'alcool isopropylique à 99%
- 1 boîte distributrice de 40 lingettes de nettoyage pré-imprégnées

Nettoyer le module de transport des cartes

Cycle de nettoyage : toutes les 1000 cartes insérées
Limite maximale entre deux cycles de nettoyage : 1200 cartes insérées

Accessoire d'entretien : cartes de nettoyage pré-imprégnées

Lorsqu'un nettoyage du transport de carte de l'imprimante s'impose (toutes les 1000 cartes insérées).

Ce message est une alerte qui indique à l'opérateur le besoin de procéder au cycle de nettoyage.
Si l'imprimante n'a pas été nettoyée après que la LED se soit allumée, la LED restera allumée et commencera à clignoter quand 200 cartes supplémentaires auront été insérées.
Dans ce cas, procédez immédiatement au nettoyage en interrompant les travaux en cours.

Sans action d'entretien de votre part, le message restera affiché et la garantie constructeur sera implicitement invalidée pour cause de non respect des obligations contractuelles d'entretien.

Pour procéder à l'entretien du système de transport de carte de l'imprimante, munissez-vous d'une carte de nettoyage pré-imprégnée spécialement conçue pour l'imprimante.

Une trousse de nettoyage comportant des échantillons de ces cartes est livrée avec votre imprimante Evolis.

Les passages répétés de la carte à l'intérieur de l'imprimante nettoient les rouleaux de transport de carte, les rouleaux de nettoyage, la tête d'impression et la tête magnétique (si elle est présente dans votre équipement).

Procédez comme suit :

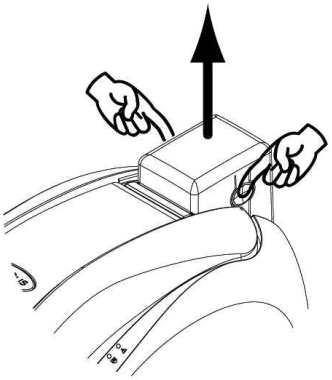

1. Retirez le chargeur de l'imprimante comme indiqué

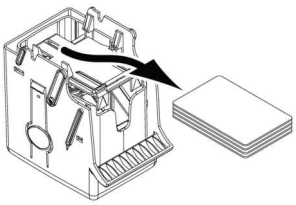

2. Retirez les cartes présentes dans le chargeur

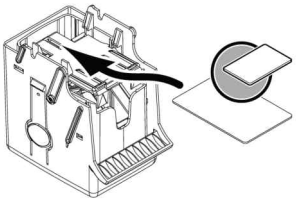

3. Insérez la carte de nettoyage dans le chargeur comme indiqué

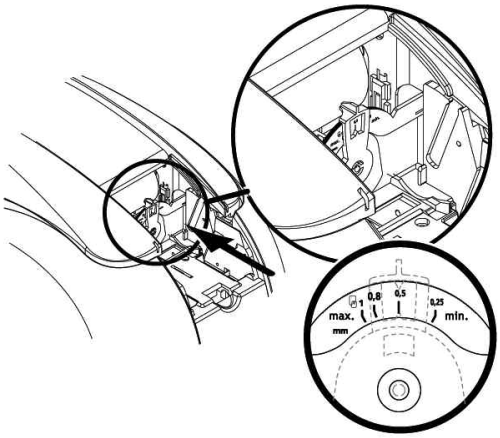

4. A l'aide du levier, ajustez l'épaisseur de carte sur la position MAX.

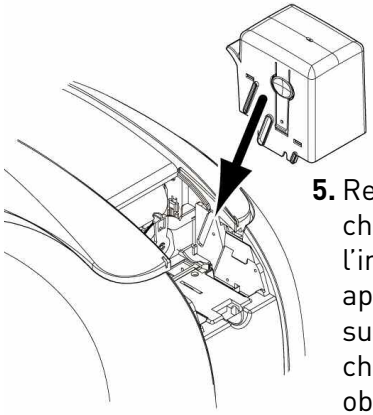

5. Replacez le chargeur dans l'imprimante puis, appuyez sur la partie supérieure du chargeur jusqu'à obtention du « clic »

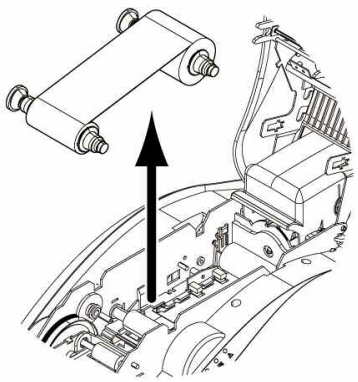

6. Ouvrir le capot, et ôtez le ruban comme indiqué sur le schéma.

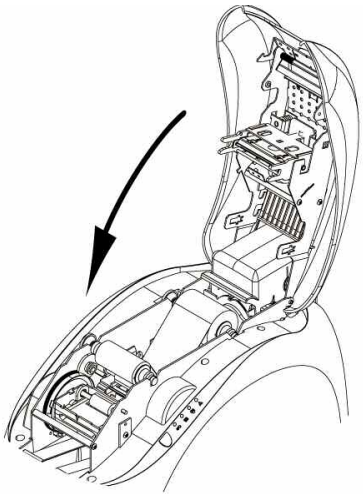

7. Fermez le capot et assurez-vous de son verrouillage

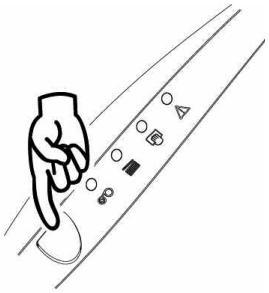

8. Appuyer pendant 1 sec sur le bouton poussoir du panneau de contrôle. Le nettoyage se déclenche.

9. La carte de nettoyage usagée est ejectée dans le réceptacle

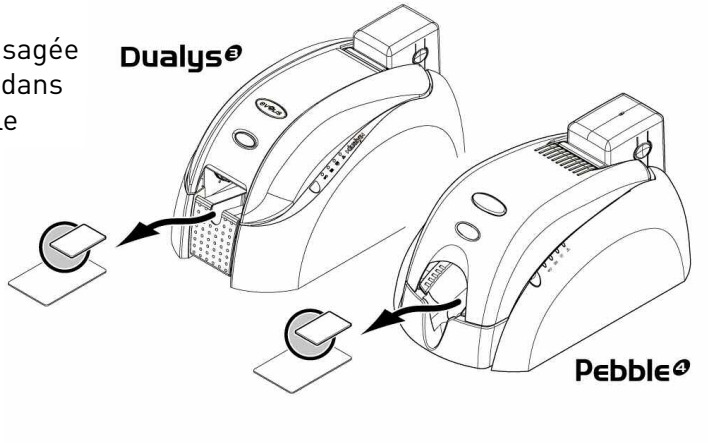

Après un cycle de nettoyage, attendez 2 minutes la totale évaporation du nettoyant avant d'utiliser l'imprimante.

Profitez de cette interruption pour nettoyer la tête d'impression (voir ci-après)

Recommandations
L'entretien du système de transport de carte garantit une très haute qualité d'impression. Evolis conseille de procéder à un entretien à chaque changement de ruban, sans attendre l'affichage d'un message. Procédez comme décrit ci-dessus.

Entretenir le rouleau de nettoyage

Le rouleau de nettoyage a pour fonction d'éliminer les poussières résiduelles se trouvant sur les faces recto et verso des cartes avant l'introduction de celles-ci dans le système de transport.

Ce rouleau, de couleur bleue, est donc systématiquement encrassé. C'est le signe de son efficacité. Si ce rouleau devait rester propre, nous vous conseillons de vérifier sa qualité en vous rapprochant de votre revendeur Evolis, afin de procéder à son remplacement le cas échéant.

En complément de l'entretien du système de transport de carte qui a pour fonction de le nettoyer, vous pouvez vous munir d'une lingette imprégnée et procéder à un nettoyage approfondi de cet élément.

Cycle de nettoyage : A chaque changement de ruban
Fréquence : A chaque changement de ruban et après chaque cycle de nettoyage du module de transport de cartes

Accessoire d'entretien : Lingettes de nettoyage

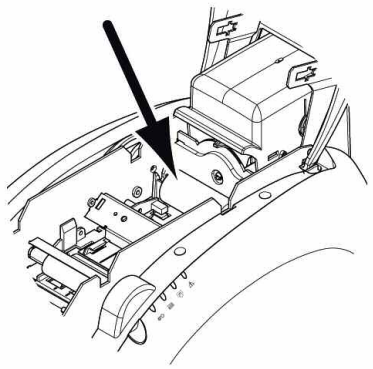

1. Ouvrez le couvercle de l'imprimante en appuyant sur le levier d'ouverture, puis ôtez le ruban d'impression en place (dans le module d'impression)

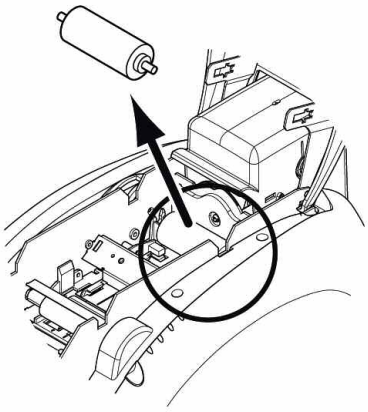

2. Localisez le rouleau de nettoyage et dégagez-le de son logement

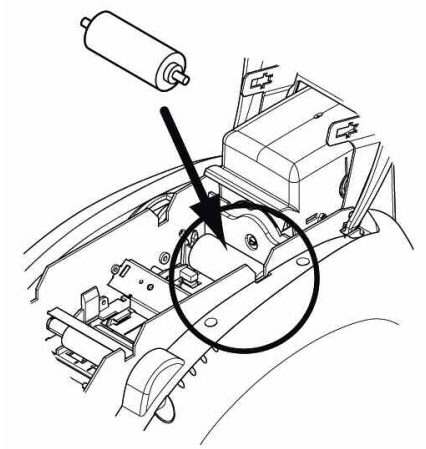

3. Nettoyez le rouleau avec une lingette de votre trousse de nettoyage. Eliminez toutes les poussières en frottant légèrement celle-ci sur toute la surface du rouleau.

4. Une fois sec, replacez le rouleau dans l'imprimante en veillant à ce qu'il soit bien en place

5. Remettez le ruban en place, abaissez et verrouillez le couvercle

6. L'imprimante est de nouveau disponible

2 minutes

Après un cycle de nettoyage, attendez 2 minutes la totale évaporation du nettoyant avant d'utiliser l'imprimante

Nettoyer la tête d'impression

Cycle de nettoyage : à chaque changement de ruban
Fréquence : A chaque changement de ruban et après chaque cycle de nettoyage du module de transport de cartes

Accessoire d'entretien : coton-tige imprégné d'alcool isopropylique

La tête d'impression est nettoyée lors du nettoyage de l'intérieur de l'imprimante (voir précédemment).

Cependant, afin de préserver la qualité d'impression d'origine et de réduire les incidents engendrés par une présence excessive d'encre à la surface de la tête d'impression, il est conseillé de nettoyer celle-ci régulièrement (à chaque changement de ruban) à l'aide des cotons-tiges fournis avec la Trousse de nettoyage UltraClean.

Il est très important de protéger la tête d'impression et tout autre composant connexe manipulé contre toute décharge électrostatique.

La tête d'impression est un élément fragile de votre imprimante. Pour éviter de l'endommager :

- *Avant de nettoyer la tête d'impression, débranchez l'imprimante de sa source d'alimentation.*
- *Respectez les cycles de nettoyage.*
- *Ne mettez jamais la tête d'impression en contact avec des objets pointus et ou métalliques.*
- *Evitez le contact direct de la surface de la tête d'impression avec les doigts.*
  Une qualité d'impression altérée voire une dégradation définitive de la tête d'impression pourrait en résulter.

Procédez au nettoyage de la tête d'impression en suivant les instructions ci-après :

1. Ouvrez le couvercle de l'imprimante en appuyant sur le levier d'ouverture, puis faites le pivoter

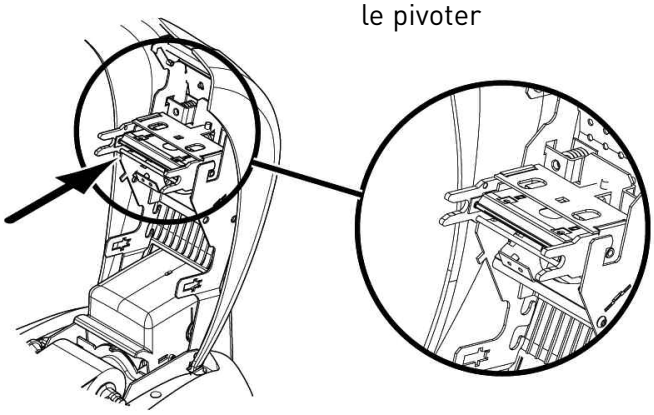

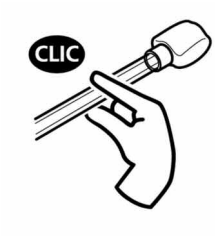

2. Munissez-vous d'un coton-tige et pressez le tube en son milieu jusqu'à obtention d'un click. Le coton s'imprègne d'alcool

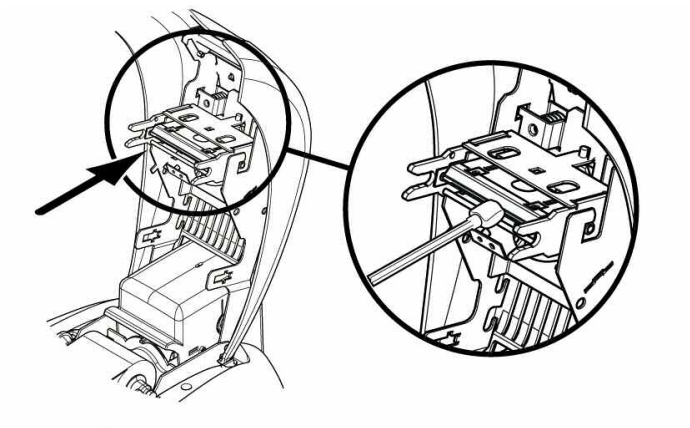

3. Localisez la tête d'impression puis frottez délicatement de droite à gauche le coton-tige imprégné sur la tête d'impression pendant quelques secondes.

4. Fermez le capot, l'imprimante est de nouveau disponible

Après un cycle de nettoyage, attendez 2 minutes la totale évaporation du nettoyant avant d'utiliser l'imprimante.

Maintenance

Les imprimantes Evolis sont conçues afin d'offrir à l'utilisateur qualité de personnalisation, confort d'utilisation et longévité de l'équipement.
Toutefois, en fonction de la nature et du volume des cartes personnalisées ainsi que de l'environnement d'exploitation, certains éléments sont susceptibles d'être échangés par l'utilisateur.
De plus, il est courant dans le monde de l'informatique d'effectuer régulièrement une mise à niveau des composants logiciels que sont les Firmware et les pilotes d'impression.

Les chapitres suivants vous informent sur les opérations de maintenance courantes qui permettent de conserver votre imprimante Evolis en parfait état de fonctionnement.

Remplacer le rouleau de nettoyage

Dans le cas où votre rouleau de nettoyage deviendrait moins efficace malgré un entretien régulier, il convient de le remplacer afin d'éviter l'encrassement de la tête d'impression conduisant à sa détérioration définitive (Voir le chapitre Entretenir le Rouleau de Nettoyage).

Pour procéder au remplacement du rouleau, procédez comme suit :

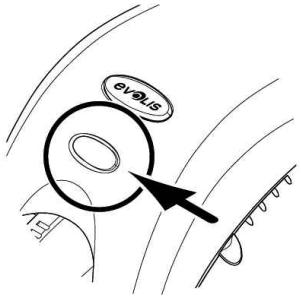

1. Ouvrez le couvercle de l'imprimante, puis faites le pivoter

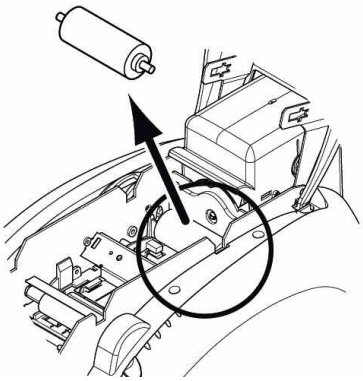

2. Localisez le rouleau de nettoyage et dégagez-le de son logement

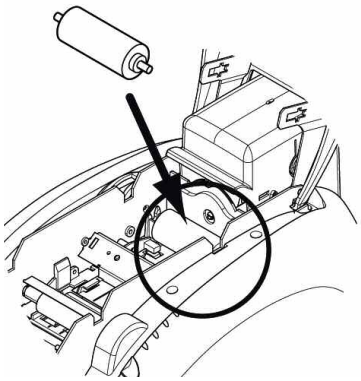

3. Mettez en place le nouveau rouleau dans l'imprimante en veillant à ce qu'il soit correctement positionné dans son logement

Le rouleau de nettoyage est disponible sous forme de consommable auprès de votre revendeur Evolis

4. Remettez le ruban en place, abaissez et verrouillez le couvercle

5. L'imprimante est de nouveau disponible

Remplacer la tête d'impression

La tête d'impression est un élément sensible de votre équipement. Elle détermine la qualité d'impression, et son entretien régulier ainsi que l'absence de poussière dans son environnement immédiat sont garants de sa longévité.

Toutefois, il peut arriver que cette tête doive être remplacée. Evolis a conçu un dispositif unique qui permet à l'utilisateur de procéder à cet échange sans aucun outillage, en suivant simplement très attentivement les instructions.

Avant toute chose, veuillez contacter votre revendeur Evolis afin de vérifier avec lui l'opportunité de remplacer la tête d'impression. Le cas échéant, il vous fournira une tête d'impression de remplacement.

Durant la période de garantie de l'imprimante, Evolis a mis en place un programme d'échange des têtes d'impression défectueuses. Votre équipement est éligible à ce programme si :

- *Vous utilisez exclusivement des consommables Evolis (rubans et produits d'entretien)*
- *Vous avez scrupuleusement respecté les cycles d'entretien de l'équipement*
- *Vous travaillez dans un environnement conforme aux spécifications techniques, exempt de poussière*
- *Vous utilisez des cartes planes, exemptes d'aspérités qui risqueraient de détériorer la surface de la tête d'impression*

Pour réaliser l'échange de la tête d'impression, veuillez procéder comme suit :

Avant de réaliser un changement de tête d'impression, veillez à débrancher le câble d'alimentation

Etape 1 - Retrait de la tête d'impression défectueuse

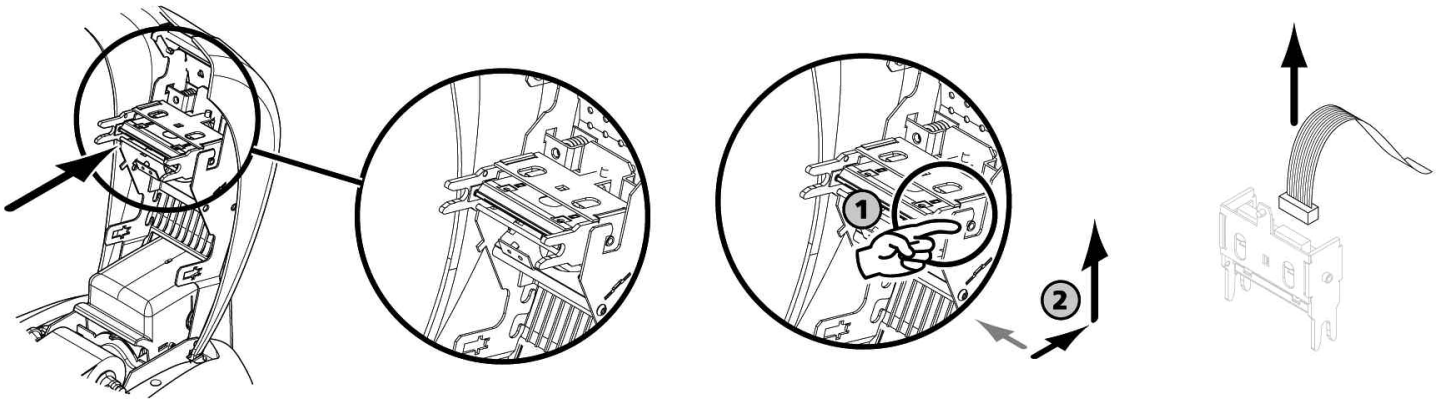

1. Ouvrez le couvercle de l'imprimante en appuyant sur le levier d'ouverture, puis faites le pivoter

2. Appuyez sur la pièce métallique située au fond comme indiqué afin de libérer les ergots de la fourche de fixation, puis sortez les ergots de leur logement

3. Faites pivoter la tête délicatement et déconnectez le connecteur relié au câble sans forcer sur le mécanisme

Etape 2 - Installation de la nouvelle tête d'impression

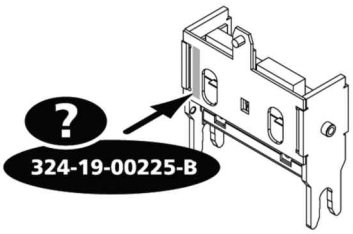

1. Notez le code indiqué sur l'étiquette blanche collée sur la tête d'impression. Ce code va vous être demandé en Etape 3

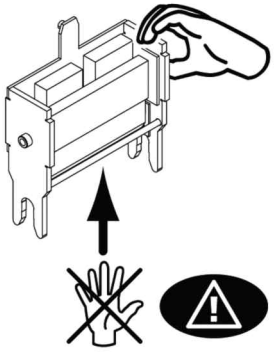

2. Prenez la nouvelle tête d'impression et tournez-la vers vous, connecteur blanc visible.

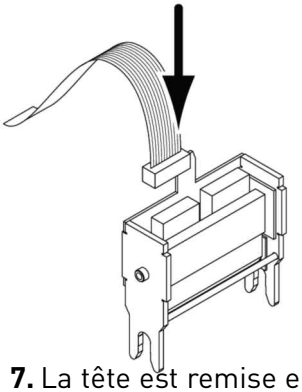

3. Connectez le câble dans son logement en prenant garde au sens. Ne forcez pas sur le mécanisme, cette pièce est un élément relativement sensible

4. Faîtes pivoter la tête de façon à visualiser le sigle (Attention), le connecteur n'est plus visible.

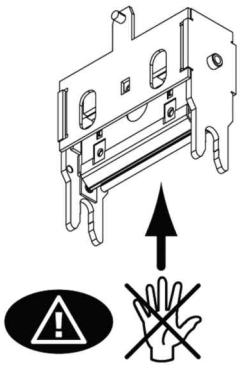

7. La tête est remise en place

8. Vérouillez le couvercle. La tête d'impression est maintenant installée.

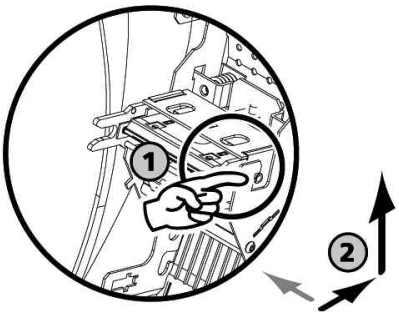

5. Insérer la tête verticalement dans les deux guides de façon à emprisonner les ergots de la fourche dans leur logement.

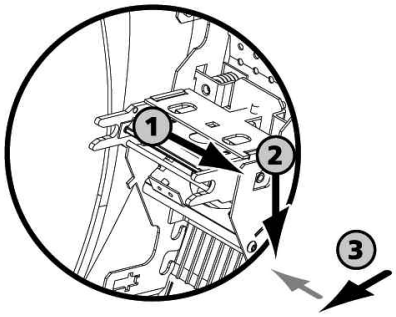

5. Insérer la tête verticalement dans les deux guides de façon à emprisonner les ergots de la fourche dans leur logement.

Etape 3 - Paramètrage de la nouvelle tête d'impression

1. Mettez l'imprimante sous tension et vérifiez qu'elle est bien connectée à un ordinateur sur lequel le pilote d'impression de l'imprimante Pebble (ou Dualys) est installé.
2. Dans les propriétés du pilote d'impression, cliquez sur la boîte de dialogue "Utilitaires".
3. Dans la partie "Dialoguer avec l'imprimante" entrez la commande suivante : **Pkn;x**

x = le numéro de kit de la tête d'impression que vous avez relevé lors de l'Etape 2

Exemple : si le numéro de kit de la tête d'impression est : 379-D760 2028-D, il faut entrer la commande : Pkn;379-D760 2028-D

Si le numéro de kit de la tête d'impression n'est pas entré correctement, des dysfonctionnements de l'imprimante peuvent apparaître et la garantie peut être invalidée.

Etape 4 - Nettoyage de l'imprimante

Sur le panneau de contrôle, le voyant "nettoyage requis" s'allume

Un nettoyage est absolument requis après un changement de tête d'impression. Aucune impression ne pourra être lancée avant que cette opération ait été menée à son terme.

Reportez-vous au chapitre ***Nettoyer le module de transport de carte*** pour exécuter cette opération. Procédez également à l'entretien du rouleau de nettoyage puis remettez en place cartes et rubans.

Une fois le nettoyage effectué, votre imprimante Evolis est de nouveau prête à personnaliser vos cartes.

Mettre à jour le Firmware

La mise à jour du Firmware est une opération simple, mais qui, si elle n'est pas menée jusqu'à son

terme peut entraîner la mise hors service de votre imprimante.

Avant toute mise à jour, veuillez contacter votre revendeur Evolis qui pourra vous conseiller sur l'opportunité de procéder ou non à cette opération.

En général, une telle mise à jour n'est requise qu'en cas d'incident ou dysfonctionnement clairement identifié par votre revendeur Evolis.

Pour pouvoir télécharger une mise à jour à partir du site **www.evolis.com/en/supservices/access.asp,** vous devez avoir préalablement enregistré votre produit auprès d'Evolis (voir chapitre **Enregistrer votre produit** pour bénéficier des mises à jour).

1. Entrez votre login et password, une page s'affiche.
2. Sélectionnez le modèle d'imprimante Pebble (ou Dualys) et le choix Firmware
3. Acceptez le téléchargement et enregistrez le fichier dans un répertoire de votre disque dur

Le fichier est stocké sous forme compressée en mode Zip. Vous devez impérativement l'extraire.

4. Double-cliquez ensuite sur le fichier dans le répertoire afin de lancer le téléchargement.
5. A l'invite du programme, cliquez sur le bouton **Télécharger** pour lancer l'opération.
Le téléchargement est en cours, le bouton poussoir du panneau de contrôle clignote.
6. Après une trentaine de secondes, le Firmware a été transféré dans l'imprimante, l'opération est terminée.
7. Le bouton poussoir du panneau de contrôle s'allume et la tête d'impression effectue un mouvement de monte et baisse indiquant le transfert correct du firmware. Si le voyant ne s'allume pas ou clignote, cela signifie que la mise à jour n'a pas été effectuée correctement ou, éventuellement, que le fonctionnement de l'imprimante est défectueux. Procédez à une nouvelle mise à jour.

La mise à jour est terminée, et votre équipement prêt à personnaliser vos cartes.

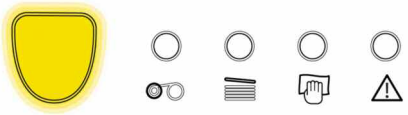

N'interrompez jamais le transfert entre le PC et l'imprimante durant la phase de téléchargement (mise hors tension de l'imprimante ou du PC, débranchement d'un câble). Il en résulterait une totale impossibilité de remettre l'imprimante en fonction.

Si un tel phénomène venait à se produire, veuillez contacter votre revendeur Evolis qui devra procéder à l'échange de la carte processeur de votre imprimante.

Mettre à jour le pilote d'impression

La mise à jour du pilote d'impression est une opération requise afin de résoudre des problèmes de dysfonctionnement.

Avant toute mise à jour, veuillez contacter votre revendeur Evolis qui pourra vous conseiller sur l'opportunité de procéder ou non à cette opération.

Pour pouvoir télécharger une mise à jour à partir du site **www.evolis.com/en/supservices/access.asp,** vous devez avoir préalablement enregistré votre produit auprès d'Evolis (voir chapitre **Enregistrer votre produit** pour bénéficier des mises à jour).

1. Entrez votre login et password, une page s'affiche.
2. Sélectionnez le modèle d'imprimante Pebble (ou Dualys) et le choix Drivers.
3. Acceptez le téléchargement et enregistrez le fichier dans un répertoire de votre disque dur

Le fichier est stocké sous forme compressée en mode Zip. Vous devez impérativement l'extraire.

4. Double-cliquez ensuite sur le fichier (Setup.exe) que vous venez de télécharger afin de lancer le téléchargement.

Pour plus de détails quant à la procédure, veuillez vous reporter au chapitre **Installation du Pilote d'impression**

Dépannage

Dans ce chapitre, vous découvrirez comment résoudre quelques incidents pouvant survenir en cours de travail.

N'intervenez jamais sur votre équipement avec un outil ou objet métallique, vous risqueriez de vous blesser ou d'endommager tout ou partie de l'appareil.

Débloquer une carte dans l'unité d'impression

Lorsqu'une carte est bloquée dans l'unité d'impression, ce message s'affiche sur le panneau de contrôle.
Les travaux sont interrompus.

N'éteignez pas l'appareil, il en résulterait une perte des travaux d'impression en cours stockés dans la mémoire de l'imprimante.

Retirez la carte en procédant comme suit :

1. Ouvrez le couvercle de l'imprimante et retirez le ruban.
2. Enlevez la carte en appuyant sur le bouton poussoir ou/et en la poussant manuellement vers la sortie de l'imprimante. En présence de plusieurs cartes, toujours pousser celle du dessus en premier.
3. Replacez le ruban, puis refermez le couvercle de l'imprimante.
4. Appuyez une seconde sur le bouton poussoir du panneau de contrôle.

Pour prévenir les bourrages de carte :

1. Assurez-vous que l'ajustement des cartes est correctement effectué suivant l'épaisseur utilisée.
2. Assurez-vous que l'épaisseur de carte utilisée correspond aux spécifications énoncées dans la section "Fiche Technique" de ce manuel.
3. Vérifiez que les cartes ne sont pas bombées.

Améliorer la qualité d'impression

Les informations ci-dessous vous aideront à résoudre les éventuels problèmes de qualité d'impression pouvant survenir lors de l'utilisation de votre imprimante. Si malgré ces informations vous ne pouvez résoudre le problème, prenez contact avec votre revendeur Evolis.

Rien ne s'imprime

1. Vérifiez l'alimentation de votre équipement

Assurez-vous que :

- Le cordon d'alimentation est correctement connecté à l'imprimante et relié à une prise secteur qui fonctionne.
- L'imprimante est sous tension. Le voyant doit être allumé
- L'alimentation utilisée est celle livrée avec l'imprimante

2. Vérifiez le chargeur de cartes et la carte dans l'imprimante

- Vérifier la présence de cartes dans le chargeur.
- Vérifier si aucun bourrage n'est survenu.
  Dans ce cas, la LED serait :

3. Vérifiez le ruban

- Vérifiez que le ruban est correctement installé et que le couvercle de l'imprimante est bien verrouillé

4. Imprimez une carte test

Voir le chapitre "Imprimer et interpréter une carte de test"

5. Vérifiez le câble d'interface de l'imprimante

- Vérifiez la connexion à l'ordinateur et à l'imprimante.
- Essayez avec un autre câble du même type.

6. Vérifiez le pilote d'impression

- Contrôlez la présence du pilote d'impression de l'imprimante Pebble (ou Dualys) dans les paramètres de Windows
- Vérifiez les paramètres d'impression de l'ordinateur
- Assurez-vous que l'imprimante Pebble (ou Dualys) est sélectionnée comme imprimante par défaut.

Une carte vierge est éjectée de l'imprimante

1. Vérifiez le ruban

- Vérifiez si le ruban n'est pas terminé ou coupé. Remplacez ou réinstallez le ruban, si nécessaire.

2. Vérifiez le câble d'interface de l'imprimante

- Vérifiez le câble d'interface de l'imprimante
- Vérifiez la connexion à l'ordinateur et à l'imprimante
- Essayez avec un autre câble du même type.

3. Des éléments de la tête d'impression sont peut-être endommagés

- Imprimez une carte test.

  Si la carte test ne s'imprime pas, contactez votre revendeur pour un remplacement de la tête d'impression.

La qualité d'impression n'est pas suffisante

1. Les paramètres de contraste et de luminosité doivent être modifiés

- Manque de contraste et de saturation des couleurs, augmentez les paramètres de contraste et de luminosité dans la configuration du pilote d'impression.

2. Le type de cartes utilisé est peut être inapproprié

- Vérifiez si le type de cartes utilisé correspond aux spécifications requises
  Voir le chapitre "Fiche Technique" de ce manuel pour plus d'information.

La texture de la carte est grossière ou non parfaitement plane.

Essayez d'imprimer avec un autre type de carte.

Impression partielle ou incorrecte

1. Vérifiez les paramètres définis pour l'impression

- Vérifiez qu'aucun élément de votre mise en page ne soit en dehors des marges d'impression
- Vérifiez l'orientation du document sélectionnée dans la configuration du pilote d'impression (Paysage ou Portrait)

2. Vérifiez le câble d'interface de l'imprimante

- Si des caractères inhabituels s'impriment, vérifiez que vous utilisez le câble d'interface approprié à votre imprimante.
- Vérifiez la connexion à l'ordinateur et à l'imprimante.
- Essayez avec un autre câble du même type.

3. Vérifiez la propreté de l'imprimante

- Nettoyez l'intérieur de l'imprimante, les rouleaux de nettoyage et la tête d'impression si nécessaire.
  Voir le chapitre "Entretien" de ce manuel.

4. Vérifiez la propreté des cartes

- Vérifiez que celles-ci sont stockées dans un endroit dénué de poussière.

5. Vérifiez la propreté de la tête d'impression

Voir la procédure de nettoyage de la tête d'impression du chapitre "Entretien" de ce manuel.

6. Vérifiez le ruban

- Sa mise en place dans l'imprimante.
- Son parcours d'enroulement correct
- Vérifiez que le ruban est bien sélectionné dans le driver de l'imprimante (Propriétés / Onglet graphique). Ne pas oublier de valider le choix en cliquant sur "établir ruban".

7. Vérifiez la tête d'impression

- Si des lignes horizontales (blanches) apparaissent sur la carte, des éléments de la tête d'impression sont peut-être encrassés ou endommagés.
- Procédez à un nettoyage de la tête d'impression.
  Voir le chapitre "Entretien" pour plus d'information
- Si le problème n'est pas résolu après nettoyage, contactez votre revendeur pour un remplacement de la tête d'impression

Assistance

Afin de vous assister au quotidien, Evolis a structuré son service client autour d'un réseau de partenaires spécialisés.
De plus, pour vous permettre de trouver la réponse à votre interrogation 24h/24 et 7j/7, le site internet **www.evolis.com** intègre de nombreux éléments liés à l'exploitation quotidienne de votre imprimante Evolis.

Réseau de partenaires Evolis

Pour tout problème technique non résolu, contactez un revendeur Evolis. Si vous ne connaissez pas de revendeur Evolis, connectez-vous au site **www.evolis.com** et envoyez-nous votre demande.
Evolis vous communiquera les coordonnées du revendeur Evolis le plus proche de chez vous.
Lorsque vous appelez un revendeur Evolis, vous devez être à proximité de votre ordinateur et être prêt à fournir les informations suivantes :

- Le type et le numéro de série de votre imprimante
- Le type de configuration et le système d'exploitation que vous utilisez
- Une description de l'incident qui s'est produit
- Une description des démarches que vous avez faites pour résoudre le problème.

Rechercher des informations sur www.evolis.com

Si vous avez besoin d'une aide technique supplémentaire, vous trouverez un grand nombre d'informations relatives à l'utilisation et au dépannage des imprimantes Evolis dans la rubrique Support & Services sur le site Internet d'Evolis.

Cette rubrique propose le téléchargement des dernières versions de Firmware, de pilotes d'impression et de manuels utilisateur, des vidéos d'utilisation et de maintenance des imprimantes Evolis et une rubrique FAQ* donnant des réponses aux questions les plus fréquemment posées.

**FAQ : Forum Aux Questions*

Enregistrer votre produit pour bénéficier des mises à jour

Pour bénéficier des mises à jours des pilotes et Firmware, vous devez préalablement vous enregistrer sur le site www.evolis.com

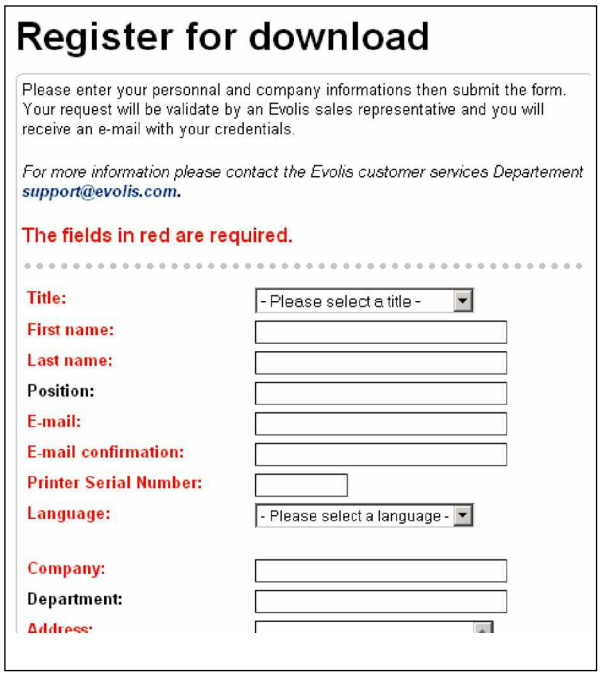
Register for download

Please enter your personnal and company informations then submit the form. Your request will be validate by an Evolis sales representative and you will receive an e-mail with your credentials.

For more information please contact the Evolis customer services Departement ***support@evolis.com.***

The fields in red are required.

Title: - Please select a title -
First name:
Last name:
Position:
E-mail:
E-mail confirmation:
Printer Serial Number:
Language: - Please select a language -

Company:
Department:
Address:

Entrez l'adresse suivante dans votre navigateur afin d'accéder au formulaire d'enregistrement.
http://www.evolis.com/en/supservices/profile.asp

Merci de remplir la totalité du formulaire en veillant à renseigner correctement les champs en rouge.

Vous recevrez en retour un e-mail de confirmation précisant vos codes d'accès personnels.

5 Caractéristiques

Vous trouverez dans ce chapitre des informations relatives aux caractéristiques techniques et aux certifications de l'imprimante Evolis Dualys.

Déclaration de conformités Dualys 3 Pebble 4

En matière de Sécurité et de Compatibilité Électromagnétique

Nom du constructeur : Evolis Card Printer
Adresse du constructeur : 14, avenue de la Fontaine
Z.I. Angers Beaucouzé
49070 Beaucouzé - France
Désignation du matériel : Pebble4, Dualys 3
Année de fabrication : 2007

Je soussigné,
Monsieur Serge Olivier,
Déclare avoir acquis la présomption du matériel ci-dessus référencé, utilisé et installé conformément à la notice, aux exigences essentielles des Directives 2006/95/EC et 2004/108/EC par l'application des normes suivantes :

EN 60950-1 of 2001
EN 55022 Class B of 1998: A1 (2000), A2 (2003)
EN 55024 of 1998: A1 (2001), A2 (2003)
EN 61000-3-2 of 2000
EN 61000-3-3 of 2000 +A1 of 2001

Nom complet : Serge Olivier
Titre : Directeur technique
Date : Mars 2007
Signature:

EUROPE - **Norvège uniquement** : Ce produit est également conçu pour un système d'alimentation IT avec tension de phase à phase de 230 V. La mise à la terre s'effectue via un cordon d'alimentation polarisé à trois fils. **FI** : "Laite on liitettävä suojamaadoitus koskettimilla varustettuun pistorasiaan" - **SE** : "Apparaten skall anslutas till jordat uttag" - **NO** : "Apparatet må tilkoples jordet stikkontakt"

Interférence avec les fréquences radio aux Etats-Unis (Avis FCC) Federal Communications Commission

Les modèles Pebble4 et Dualys3 sont conformes à à la spécification suivante : FCC Partie 15, Sous partie A, Section 15.107(a) et Section 15.109(a) Dispositif numérique Classe B.

Informations supplémentaires :

Cet appareil a été testé et déclaré conforme aux limites imposées pour un appareil de Classe B, conformément à la partie 15 de la réglementation FCC. Ces limites ont pour but d'apporter une protection contre toute interférence préjudiciable quand l'appareil fonctionne dans un environnement résidentiel. Ce matériel génère, utilise et peut émettre une énergie haute fréquence et, s'il n'est pas installé ni utilisé conformément aux manuels d'instruction, peut provoquer des interférences dangereuses pour les radiocommunications. Cependant, des interférences peuvent toujours survenir dans un environnement particulier. Si l'appareil donne lieu à des interférences préjudiciables avec la radio ou la télévision, vérifiables en allumant et éteignant l'appareil, l'utilisateur est encouragé à suivre les procédures suivantes :

- Réorienter ou déplacer l'antenne réceptrice.
- Eloigner l'appareil du poste radio ou télé.
- Brancher l'appareil sur un circuit autre que celui sur lequel le récepteur est branché.
- Consulter le fournisseur de l'appareil ou un réparateur radio/TV expérimenté.

L'utilisation d'un câble à paires torsadées blindées est nécessaire pour respecter les limites imposées par la partie 15 des règlements FCC sur un dispositif numérique de Classe B. En application de la partie 15.21 du règlement FCC, les modifications apportées à cet appareil sans la permission expresse et écrite de la société Evolis Card Printer, pouvant causer des interférences préjudiciables, remettraient en question l'autorisation FCC d'utilisation de cet appareil.

Interférence avec les fréquences radio au Japon (VCCI)

Ce produit est un équipement informatique de Classe B conforme aux normes définies par le Voluntary Control Council For Interferences by Information Technology Equipment (VCCI). Son utilisation dans ou à proximité de zones résidentielles peut provoquer des interférences radio. Dans ce cas, vous devez prendre les mesures appropriées.

この装置は、情報処理装置等電波障害自主規制協議会（ＶＣＣＩ）の基準に基づくクラスＢ情報技術装置です。この装置は、家庭環境で使用することを目的としていますが、この装置がラジオやテレビジョン受信機に近接して使用されると、受信障害を引き起こすことがあります。
取扱説明書に従って正しい取り扱いをして下さい。

Elimination des produits en fin de vie

Ce symbole indique que les déchets d'équipements électriques et électroniques (DEEE) doivent être éliminés séparément des déchets de ménages, de manière à promouvoir la réutilisation, le recyclage et les autres formes de récupération et à réduire la quantité de déchets enfouis. Les DEEE incluent les claviers, les piles et adaptateurs électriques. Au moment de jeter ces produits, contactez votre distributeur ou Evolis à info@evolis.com.

Spécifications de l'imprimante

Caractéristiques générales

- Module d'impression couleur ou monochrome
- Tête d'impression 300 dpi (11.8 dots/mm)
- Connexion USB.
- Connexion Ethernet TCP-IP en option
- 16 MB RAM permettant le stockage de deux cartes couleur (recto-verso)
- Station de retournement pour impression double-face (Dualys uniquement)
- Chargeur 100 cartes détachable (0.76 mm ou 30 mil)
- Réceptacle 50 cartes (Pebble) ou 100 cartes (Dualys) (0.76 mm - 30 mil)
- Panneau de contrôle 1 bouton et 4 LED
- Pebble disponible en 3 couleurs: Bleu Ocean, Rouge Feu et Vert Jungle
- Dualys disponible en Bleu Ocean

Modes d'impression

- Sublimation couleur et transfert thermique monochrome
- Système avancé de gestion des couleurs pour des photographies de très haute qualité
- Impression bord-à-bord
- Impression double-face (Dualys uniquement)
- Economiseur de ruban intégré pour l'impression monochrome

Performance

La performance dépend essentiellement du modèle de carte et des paramètres d'impression

- Couleur 1 face (YMCKO), 150 cartes/heure
- Couleur 2 faces (YMCKO-K), 125 cartes/heure (Dualys uniquement)
- Monochrome 1 face, jusqu'à 1 000 cartes/heure[1]
- Monochrome 2 faces, jusqu'à 350 cartes/heure[1] (Dualys uniquement)

Plates-formes supportées

- Windows™ XP, 2003 et Vista (32 & 64 bits)
- Mac™ OS X v10.2, 10.3 et 10.4
- Linux

Logiciel fourni

- eMedia Card Designer pour la conception et l'édition de badges :
  - Compatible avec Windows™ 2003, XP et Vista
  - Connexion aux bases de donnée Microsoft Excel

Types de rubans

- Ruban 2 panneaux KO monochrome noir - 500 cartes/rouleau
- Ruban 5 panneaux YMCKO couleur - 200 cartes/rouleau
- Ruban 6 panneaux YMCKO-K couleur - 200 cartes/rouleau
- Ruban demi-panneaux YMCKO couleur - 400 cartes/rouleau
- Rubans monochromes - jusqu'à 1000 cartes/rouleau: disponible en noir, rouge, vert, bleu, blanc, or et argent
- Rubans spéciaux : vernis hologramme - 350 cartes/rouleau, encre grattable - jusqu'à 1000 cartes/rouleau

Options

- Options d'encodage (combinables entre-elles)
  - Encodeur piste magnétique ISO 7811 HiCo/LoCo ou JIS2
  - Station de contact puce - ISO 7816-2
  - Station de contact puce et encodeur carte à puce - PC/SC, EMV 2000-1
  - Encodeur cartes sans contact - ISO 14443A, B, ISO 15693, Mifare, DesFire, HID iCLASS
  - Autres encodeurs spécifiques sur demande
- Chargeur 100 cartes supplémentaires 100 cartes : Bleu Océan, Rouge Feu et Vert Jungle
- Chargeur de cartes manuel : Bleu Océan, Rouge Feu et Vert Jungle

Garantie

Pour obtenir les meilleures performances et augmenter la durée de vie de votre imprimante, utilisez les consommables d'origine 'Evolis Genuine Products'

- Imprimante et tête d'impression: garantie de 3 ans, nombre d'impressions illimité[2]

Types de cartes	Cartes PVC, Composite PVC, PET, ABS[1] et vernis spéciaux[1]
Format des cartes	ISO CR-80 - ISO 7810 (53.98 mm x 85.60 mm - 3.375" x 2.125") ISO CR79 (option, uniquement sur modèle Pebble)
Epaisseur des cartes	De 0.25 mm (10 mil) à 1 mm (40 mil) Impression double-face recommandée à partir de 0.50 mm (20 mil)
Capacité chargeur	100 cartes (0.76 mm-30 mil), 300 cartes (0,25mm-10 mil)
Capacité réceptacle	**Pebble** : 50 cartes (0.76 mm-30 mil), 150 cartes (0,25mm-10 mil) **Dualys** : 100 cartes (0.76 mm-30 mil), 300 cartes (0,25mm-10 mil)
Dimensions de l'imprimante	**Pebble**: hauteur: 192 mm (7.55") - Longueur: 396 mm (15.59") largeur: 235 mm (9.25") **Dualys**: hauteur: 235 mm (9.25") - Longueur: 447 mm (17.59" largeur: 237 mm (9.33")
Poids de l'imprimante	**Pebble**: 5,9 Kg (13 lbs) **Dualys**: 7,4 Kg (16.31 lbs)
Connexions	Port USB (Câble fourni). Port Ethernet TCP-IP en option.
Alimentation	Module d'alimentation : 100-240 V, 50-60 Hertz, 1,5 ou 1,8 A Imprimante : 24Volts DC, 3 A
Environnement	Température Min/Max de fonctionnement: 15° / 30°C (59° / 86° F) Humidité: 20% à 65% sans condensation Température Min/Max de stockage: -5° / +70°C (23° / 158° F) Humidité de stockage: de 20% à 70% sans condensation Ventilation en fonctionnement: air libre

Printer options→Pebble

Code Produit		Description
PBL401ccU	BASIC	**Pebble Basic** Imprimante de base, sans option, USB, chargeur 100 cartes
PBL401ccU-M	MAG	**Pebble Mag ISO** Imprimante avec encodeur magnétique ISO Hico/Loco, 3 pistes, USB, chargeur 100 cartes
PBL401ccH-0S	SMART	**Pebble Smart** Imprimante avec station de contact pour cartes à puce (pas d'unité d'encodage), USB, chargeur 100 cartes
PBL401ccH-00AC	MIFARE	**Pebble Mifare®** Imprimante avec encodeur pour cartes à puce sans contact Mifare®, USB, chargeur 100 cartes

Différentes combinaisons d'encodage et d'autres fonctionnalités d'encodage sont disponibles sur demande.
Pebble est disponible en 3 couleurs (capot). Les cc dans les références ci-dessus correspondent à : OC : Ocean blue (bleu ocean) - FR: Fire red (rouge feu) - JG: Jungle green (vert jungle)

[1] *Sous conditions particulières*
[2] *Garantie soumise à la stricte observation des conditions spécifiques d'utilisation et d'entretien, ainsi qu'à l'emploi des consommables Evolis*

Printer options→Dualys

Code Produit		Description
DUA3010CU	BASIC	**Dualys Basic** Imprimante de base, sans option, double-face, USB, chargeur 100 cartes, Ocean Blue
DUA3010CU-M	MAG	**Dualys Mag ISO** Imprimante avec encodeur magnétique ISO Hico/Loco, 3 pistes, double-face, USB, chargeur 100 cartes, Ocean Blue
DUA3010CH-0S	SMART	**Dualys Smart** Imprimante avec station de contact pour cartes à puce (pas d'unité d'encodage), double-face, USB, chargeur 100 cartes, Ocean Blue
DUA3010CH-00AC	MIFARE	**Dualys Mifare®** Imprimante avec encodeur pour cartes à puce sans contact Mifare®, double-face, USB, chargeur 100 cartes, Ocean Blue.

Différentes combinaisons d'encodage et d'autres fonctionnalités d'encodage sont disponibles sur demande.
Dualys est disponible en 1 couleur (capot): OC = Ocean Blue (bleu océan)

Liste des consommables 'Evolis Genuine Product'

Code produit	Description	Pebble	Dualys
Rubans multi panneaux			
R3011	Ruban couleur 5 panneaux - YMCKO - 200 cartes /rouleau	■	■
R3314	Ruban couleur 6 panneaux - YMCKO-K - 200 cartes /rouleau		■
R3012	Ruban monochrome Noir 2 panneaux - KO - 500 cartes /rouleau	■	■
R3013	Ruban couleur 5 demi-panneaux - 1/2 YMCKO 400 cartes /rouleau *pour l'impression de photos d'identité en couleur*	■	■
Rubans monochromes			
R2011	Ruban monochrome Noir - jusqu'à 1000 cartes/rouleau	■	■
R2012	Ruban monochrome Bleu - jusqu'à 1000 cartes/rouleau	■	■
R2013	Ruban monochrome Rouge - jusqu'à 1000 cartes/rouleau	■	■
R2014	Ruban monochrome Vert - jusqu'à 1000 cartes/rouleau	■	■
R2015	Ruban monochrome Blanc - jusqu'à 1000 cartes/rouleau	■	■
R2016	Ruban monochrome Or - jusqu'à 1000 cartes/rouleau	■	■
R2017	Ruban monochrome Argent - jusqu'à 1000 cartes/rouleau	■	■
Rubans spéciaux			
R2018	Ruban Encre Grattable - jusqu'à 1000 cartes/rouleau	■	■
R4001	Ruban Hologramme Optoseal® - 350 cartes/rouleau	■	■
R2019	Ruban monochrome BlackWAX - jusqu'à 1000 cartes/rouleau *Pour impression sur support ABS et vernis spéciaux*	■	■

Liste des accessoires Evolis Pebble et Dualys

Code produit	Description	Pebble	Dualys
Printer Accessories			
S5305cc	Chargeur carte à carte	■	■
S5304cc	Chargeur 100 cartes	■	■
A5017	câble interface USB	■	■
A5008	Power supply	■	■
A5009	Power cord, 220V	■	■
A5010	Power cord, 110V	■	■
A5019	Power cord, UK	■	■

Encodage magnétique

Les imprimantes Pebble et Dualys dotées d'un encodeur à pistes magnétiques sont appelées des imprimantes Pebble Mag ou Dualys Mag. Le mode de fonctionnement d'une imprimante Evolis Mag est identique à celui d'une imprimante Evolis Basic. L'encodeur magnétique encode les pistes ISO 1, 2 et 3 en un seul passage puis effectue une vérification des données.
Paramétrables en haute coercivité (HICO) ou en basse coercivité (LOCO) par simple clic à partir du pilote d'impression Windows, les encodeurs des imprimantes Evolis Mag sont cependant expédiés réglés par défaut en haute coercivité (HICO), sauf demande spécifique lors de la commande.

Emplacement de l'encodeur magnétique

L'encodeur magnétique est un module installé en usine sur les imprimantes Pebble et Dualys Mag. La tête d'écriture et de lecture est positionnée sous le chemin parcouru par les cartes et après la tête d'impression

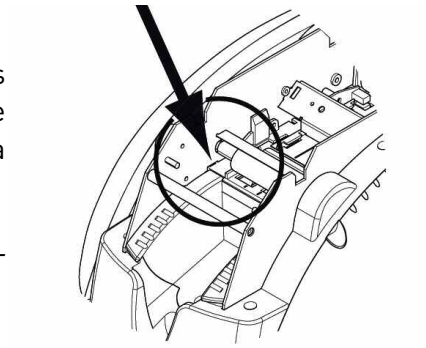

La séquence d'encodage d'une carte est toujours effectuée avant une impression.

Utilisez uniquement des cartes à piste magnétique conformes aux normes ISO 7810 et ISO 7811.
Pour fonctionner correctement, la piste magnétique doit être moulée dans la carte.
Ne jamais utiliser de carte avec une piste magnétique collée.

Orientation des cartes

Les cartes avec piste magnétique doivent être installées dans le chargeur de manière à ce que la piste magnétique se trouve vers le haut comme indiqué ci-après :

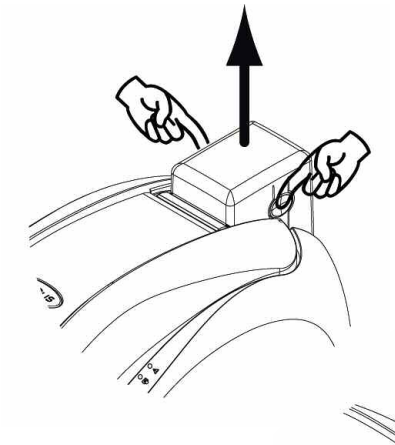

1. Retirez le chargeur de l'imprimante comme indiqué.

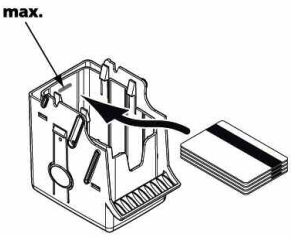

2. Abaissez le système de ressort comme indiqué et insérer 100 cartes magnétiques max. en 0,76 mm

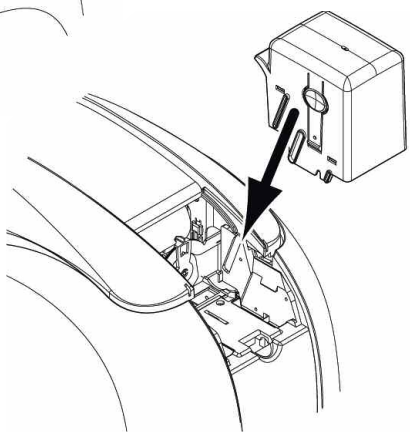

3. Replacez le chargeur dans l'imprimante. Puis, appuyez sur la partie supérieure du chargeur jusqu'à obtention du "clic".

Paramètrage du pilote d'impression Windows

Lors de la première installation du Pilote d'impression Windows, il est nécessaire de paramétrer les fonctions de l'encodeur magnétique. Les fonctions de l'encodeur magnétique sont accessibles à partir de la boîte de dialogue **Utilitaires** du pilote d'impression en cliquant sur le bouton **Définition Encodage.**

Boite de dialogue “Encodeur Magnétique”

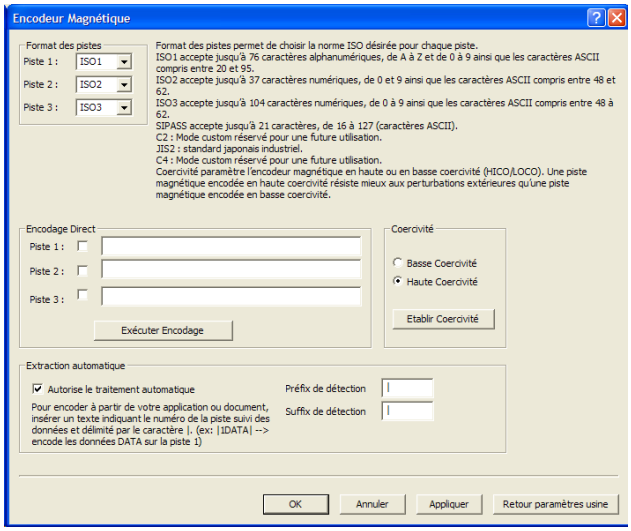

Format des pistes permet de choisir la norme ISO désirée pour chaque piste. Voir le tableau de cette Annexe pour les informations relatives aux normes ISO 7811.

Coercivité paramètre l'encodeur magnétique en haute (HICO) ou en basse (LOCO) coercivité. Une piste magnétique encodée en haute coercivité résiste mieux aux perturbations extérieures qu'une piste magnétique encodée en basse coercivité.

Encodage direct permet l'encodage direct d'une ou des pistes magnétiques à partir de cette fenêtre simplement en les sélectionnant et en entrant les données à encoder. Cliquer sur le bouton «Exécuter encodage» pour lancer le cycle d'encodage.

Extraction automatique permet d'encoder les cartes à pistes magnétiques à partir d'applications sous Windows (comme Word par exemple). Un champ texte entouré par les caractères “|” et “|” (ou autre caractère pouvant être défini par l'utilisateur) sera interprété comme une commande d'encodage par le pilote d'impression.

Nettoyage de l'encodeur magnétique

La tête de l'encodeur magnétique requiert un entretien régulier afin d'assurer l'intégrité des données encodées sur les cartes.

Le nettoyage de l'encodeur magnétique s'effectue lorsque l'imprimante fait l'objet d'une séquence de nettoyage avec les cartes pré-imprégnées (référez-vous au chapitre « Entretien » de ce manuel pour de plus amples informations).

Les passages répétés de la carte de nettoyage à l'intérieur de l'imprimante nettoient les rouleaux de transport de carte, le rouleau dépoussiérant, la tête d'impression ainsi que la tête d'écriture/lecture de l'encodeur magnétique.

Si, entre deux séances de nettoyage de l'imprimante (toutes les 1000 cartes insérées), le processus de lecture/écriture a échoué avec plus d'une carte, il est recommandé de déclencher une séquence de nettoyage de l'imprimante manuellement (se référer au Chapitre “Entretien “ de ce manuel pour la procédure à suivre).

Normes d'encodage magnétique standard ISO 7811

1 Bit(s) per inch (Point(s) par pouce)
2 Excepté le caractère “?”

Track no.	Field separator	Track density	Types of characters	Number of characters
Track 1	^	210 bpi[1]	Alphanumerical (ASCII 20- 95)[2]	79[3]
Track 2	=	75 bpi[1]	Numerical (ASCII 48-62) [2]	40[3]
Track 3	=	210 bpi[1]	Numerical (ASCII 78-62)[2]	107[3]

3 Incluant les caractères Start, Stop et LRC. Ces caractères sont gérés automatiquement par l'encodeur magnétique

Station de Contact Carte à Puce

Les imprimantes Pebble et Dualys dotées d'une Station de Contacts pour Cartes à Puce sont appelées des imprimantes Pebble Smart ou Dualys Smart. Le mode de fonctionnement d'une imprimante Evolis Smart est identique à celui d'une imprimante Evolis Basic.
La Station de Contacts pour Cartes à Puce desPebble et Dualys Smart permettent de programmer les puces aux normes ISO 7816-2.

Emplacement de la Station de Contacts

La Station de Contacts est un module installé en usine sur les imprimantes Pebble et Dualys Smart.
La Station de Contacts est positionnée au-dessus du chemin parcouru par les cartes et avant la tête d'impression. Pour entrer en contact avec la Station, la carte à puce se positionne sous cette dernière et est poussée mécaniquement vers le haut.

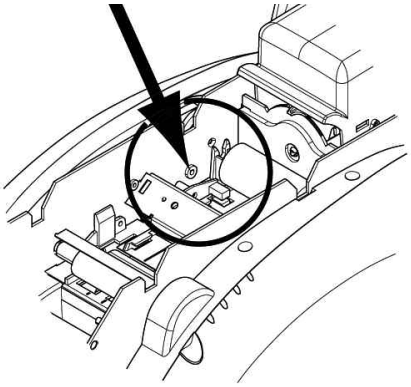

La séquence de programmation d'une puce est toujours effectuée avant une impression de la carte

Utilisez uniquement des cartes à puce conformes à la norme ISO 7816-2.
Ne jamais imprimer sur la puce.

Orientation des cartes

Les cartes à puce doivent être installées dans le chargeur de cartes de manière à ce que la puce se trouve orientée vers le bas comme indiqué ci-après :

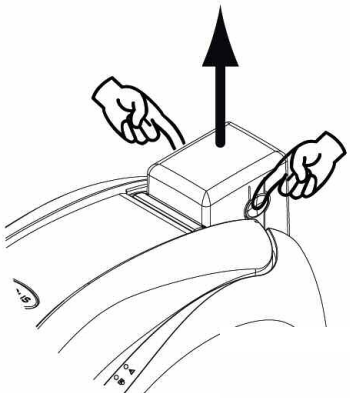

1. Retirez le chargeur de l'imprimante comme indiqué.

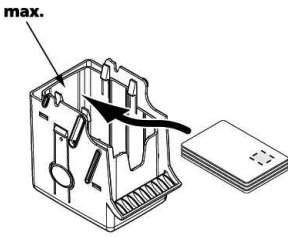

2. Abaissez le système de ressort comme indiqué et insérer 100 cartes magnétiques max. en 0,76 mm (puce vers le bas).

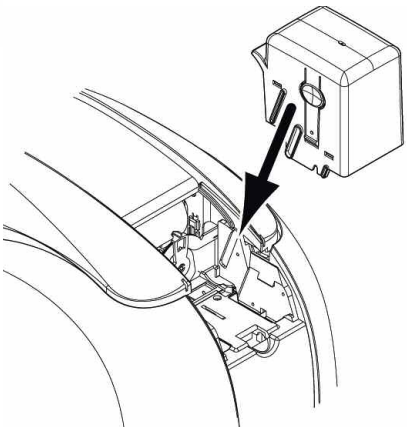

3. Replacez le chargeur dans l'imprimante. Puis, appuyez sur la partie supérieure du chargeur jusqu'à obtention du "clic".

Interface de la Station de Contacts

Les Pebble et Dualys sont équipées d'un connecteur femelle DB-9 qui se trouve sur la face arrière de l'imprimante. Ce connecteur, directement relié à la Station de Contacts à l'intérieur de l'imprimante, est également connecté à un coupleur externe pour programmer la puce.

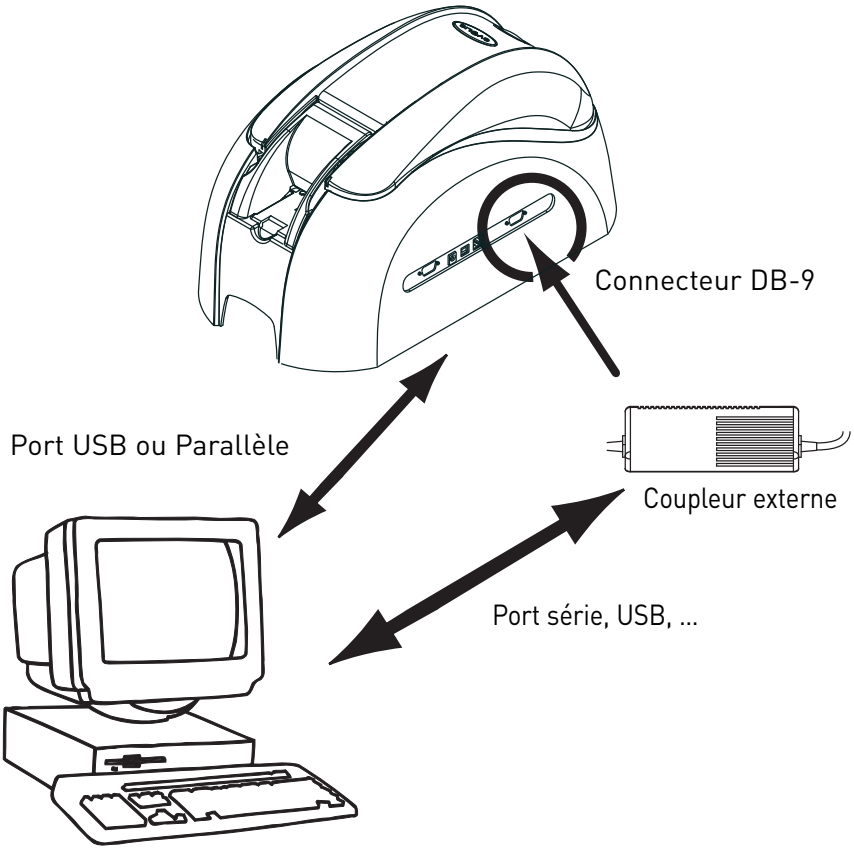

Broches connecteur DB-9	Points de contacts carte à puce
1	C1 (V c.c.)
2	C2 (remise à 0)
3	C3 (horloge)
4	C4 (réservé)
5	C5 (masse)
6	C6 (Vpp)
7	C7 (E-S)
8	C8 (réservé)
9	C9 Masse lorsque la puce est commutée avec La station de Contacts

Une séquence de commandes doit être envoyée via l'interface de l'imprimante pour insérer une carte dans l'imprimante puis la positionner sous la Station et établir le contact.

La séquence de commandes est décrite comme suit :

Envoi de la séquence Sis :

- Une carte est déplacée du chargeur vers la Station de Contacts et s'arrête sous celle-ci.
- La carte est poussée vers le haut pour entrer en contact avec la Station.
- L'imprimante relie la Station de Contacts au connecteur DB-9.
- La programmation de la puce peut s'effectuer via l'interface série de l'ordinateur et le coupleur externe.

Se reporter au Guide de Programmation de l'imprimante Pebble ou Dualys pour obtenir des informations plus complètes sur la programmation d'une carte à puce.

evolis